UNIUNEA EUROPEANĂ

MINISTERUL AGRICULTURII ȘI DEZVOLTĂRII RURALE

POPAM 2014 - 2020

SUSȚINE INIȚIATIVA TA!

GLP LOTRU - OLT MIJLOCIU

PROGRAMUL OPERATIONAL PENTRU PESCUIT SI AFACERI MARITIME 2014-2020

PRIORITATEA UNIUNII 4

GLP
LOTRU - OLT MIJLOCIU

PROCEDURA OPERAȚIONALĂ DE VERIFICARE A CONFORMITĂȚII ȘI ELIGIBILITĂȚII PROIECTELOR

Cod POVCE e.l. r.0.

ASOCIAȚIA GRUPUL LOCAL DE PESCUIT LOTRU-OLT MIJLOCIU C.U.I.: 36500236 DĂEȘTI - VÂLCEA

533

1. Lista responsabililor cu elaborarea, verificarea și aprobarea ediției sau, după caz, a reviziei prezentei proceduri

Nr. crt.	Tipul acțiunii	Nume si prenume	Funcția/ compartiment	Semnătura/data
1.	Elaborat	Dobre Alina-Valentina	Asistent manager	8.02.2018
2.	Verificat	Peptine Gigi	Manager proiect	15.03.2018
3.	Avizat	Dobre Ion	Manager	16.03.2018
4.	Aprobat	Stelian Gheorghe	Președinte	20.03.2018

2. Situația edițiilor și a reviziilor prezentei proceduri

Nr crt.	Ediția/revizia	Capitol/ anexă revizuită	Tip revizie M- modificare, A – adăugare E – eliminare	Data la care intra in vigoare revizia/ ediția
1.	e.1 r.0	Nu este cazul	-	Data aprobarii DGP-AMPOPAM

3. Lista cuprinzand persoanele la care se difuzeaza editia sau, dupa caz, revizia din cadrul editiei procedurii operationale

Procedura este difuzată în cadrul Compartimentelor din cadrul Asociatiei Grupul Local de Pescuit Lotru-Olt Mijlociu, evaluatorilor, managerului si presedintelui. Comunicarea documentului catre personalul FLAG se efectueaza prin intermediul retelelor electronice de comunicare interne ale asociatiei si pe e-mail.
Procedura operationala va fi postata pe site FLAG-ului www.flagvalcea.ro.

4. Scopul

Scopul acestei proceduri este de a asigura un cadru transparent al procesului de verificare a conformității administrative și eligibilității Cererile de finanțare care vor fi finanțate din Programul Operational pentru Pescuit si Afaceri Maritime 2014 – 2020, Strategia de Dezvoltare Locala Integrata pentru Asociatia Grupul Local de Pescuit „Lotru Olt Mijlociu", vizându-se promovarea unor proiecte de calitate, ca premisa a absorbtiei eficiente a fondurilor comunitare.
Aceasta procedura urmărește asigurarea unui cadru legal corect, eficient, operativ si transparent al procesului de verificare a cererilor de finanțare si este utilizat de către personalul cu atribuții de evaluare implicați in aceasta actiune.

ASOCIAȚIA GRUPUL LOCAL DE PESCUIT LOTRU-OLT MIJLOCIU C.U.I.: 36500236 RÂMNICU VÂLCEA

5. Domeniul de aplicare

Prezenta procedura operațională este elaborata pentru a fi utilizata drept ghid pentru activitatea Compartimentelor Asociatiei în procesul de verificare a conformității administrative și eligibilității cererilor de finanțare destinate obținerii de sprijin financiar nerambursabil în cadrul Programului Operațional pentru Pescuit și Afaceri Maritime 2014 – 2020, Strategia de Dezvoltare Locala Integrata pentru Asociatia Grupul Local de Pescuit „Lotru Olt Mijlociu".

6. Documente de referință

6.1 Legislație UE

- Regulamentul (UE) nr.508 din 15 mai 2014 privind Fondul European pentru Pescuit si Afaceri Maritime si de abrogare a Regulamentelor (CE) nr.2328/2003, (CE) nr. 861/2006, (CE) nr.1198/2006 si (CE) nr. 791/2007 ale Consiliului și a Regulamentului (UE) nr. 1255/2011 al Parlamentului European și al Consiliului;
- Regulamentul de punere în aplicare (UE) nr.1242/2014 al Comisiei din 20 noiembrie 2014 de stabilire, în temeiul Regulamentului (UE) nr. 508/2014 al Parlamentului European și al Consiliului privind Fondul European pentru pescuit și afaceri maritime, a normelor privind prezentarea datelor relevante cumulative cu privire la operațiuni.
- Regulamentul de punere in aplicare (UE) nr. 1243/2014 al Comisiei din 20 noiembrie 2014 de stabilire a unor norme în temeiul Regulamentului (UE) nr.508/2014 al Parlamentului European și al Consiliului privind Fondul european pentru pescuit și afaceri maritime în ceea ce privește informațiile care trebuie trimise de statele membre, precum și în ceea ce privește necesitățile în materie de date și sinergiile dintre potențialele surse de date;
- Regulamentul (UE) nr. 1303/2013 din 17 decembrie 2013 de stabilire a unor dispoziții comune privind Fondul european de dezvoltare regională, Fondul social european, Fondul de coeziune, Fondul european agricol pentru dezvoltare rurală și Fondul european pentru pescuit și afaceri maritime, precum și de stabilire a unor dispoziții generale privind Fondul european de dezvoltare regională, Fondul social european, Fondul de coeziune și Fondul european de dezvoltare regională, și Fondul european pentru pescuit și afaceri maritime și de abrogare a Regulamentului (CE) nr. 1083/2006 al Consiliului, cu modificările și completările ulterioare.
- Regulamentul Delegat (UE) nr.480/2014 de stabilire a normelor de aplicare a Regulamentului (UE) nr. 1303/2013
- Regulamentul (UE) NR. 1303/2013 din 17 decembrie 2013 de stabilire a unor dispozitii comune privind Fondul european de dezvoltare regionala, Fondul social european, Fondul de coeziune, Fondul european agricol pentru dezvoltare rurala si Fondul european pentru pescuit si afaceri maritime, precum si de stabilire a unor dispozitii generale privind Fondul european de dezvoltare regionala, Fondul social european, Fondul de coeziune si Fondul european pentru pescuit si afaceri maritime si de abrogare a Regulamentului (CE) nr. 1083/2006 al Consiliului;

- Regulamentul (UE, EURATOM) nr. 1311/2013 al Consiliului din 2 decembrie 2013 de stabilire a cadrului financiar multianual pentru perioada 2014 – 2020.
- Regulamentul (UE, EURATOM) nr. 966/2012 privind normele financiare aplicabile bugetului general al Uniunii și de abrogare a Regulamentului (CE, Euratom) nr. 1605/2002 al Consiliului;
- Regulamentul (UE) nr. 1268/2012 privind normele de aplicare a Regulamentului (UE, Euratom) nr. 966/2012 al Parlamentului European și al Consiliului privind normele financiare aplicabile bugetului general al Uniunii.
- Regulamentul Consiliului (CE, EURATOM) nr. 2988/1995 privind protejarea intereselor financiare ale comunităților Europene
- Regulamentul delegat (UE)2015/2252 al Comisii din 30 septembrie 2015 de modificare a Regulamentului delegat (UE)2015/288 în ceea ce privește perioada de inadmisibilitate a cererilor pentru sprijin din partea Fondului European pentru Pescuit și Afaceri Maritime.
- Decizia Comisiei nr. C (2015) 8416 final din 25.11.2015 de aprobare a programului Operațional "Programul Operațional pentru Pescuit și Afaceri Maritime pentru Romania, pentru sprijin din partea Fondului European pentru Pescuit și Afaceri Maritime în România, cu modificările și completările ulterioare.
- Regulamentul (UE) nr. 1.407/2013 al Comisiei din 18 decembrie 2013 privind aplicarea articolelor 107 si 108 din Tratatul privind functionarea Uniunii Europene ajutoarelor *de minimis*, cu modificarile si completarile ulterioare;

6.2 Legislație națională

- OG 26/2000, cu privire la asociații și fundații, cu modificările și completările ulterioare, aprobată prin Legea nr. 246/2005
- OUG nr. 49/2015 privind gestionarea financiară a fondurilor europene nerambursabile aferente politicii agricole comune, politicii comune de pescuit și politicii maritime integrate la nivelul Uniunii Europene, precum și a fondurilor alocate de la bugetul de stat pentru perioada de programare 2014 – 2020 si pentru modificarea și completarea unor acte normative din domeniul garantării, cu modificările si completările ulterioare;
- OUG 44/2008 privind desfasurarea activitatilor economice de catre persoanele fizice autorizate, intreprinderile individuale si intreprinderile familiale, cu modificarile si completarile ulterioare;
- Hotărârea Guvernului nr. 640/2016 pentru aprobarea Normelor metodologice de aplicare a prevederilor Ordonanței de urgență a Guvernului nr. 49/2015 privind gestionarea financiară a fondurilor europene nerambursabil aferente politicii agricole comune, politicii comune de pescuit și politicii maritime integrate la nivelul Uniunii Europene, precum și a fondurilor alocate de la bugetul de stat pentru perioada de programare 2014 – 2020 si pentru modificarea și completarea unor acte normative

ASOCIAȚIA GRUPUL LOCAL DE PESCUIT LOTRU-OLT MIJLOCIU C.U.I.: 36500236 DĂESTI-VÂLCEA

538

din domeniul garantării, precum si pentru modificarea si completarea unor acte normative din domeniul garantării;

- Ordinului ministrului agriculturii si dezvoltarii rurale nr. 816/24.05.2016 privind aprobarea Listei detaliate cu cheltuielile eligibile pentru operațiunile finanțate în cadrul Programului Operațional pentru Pescuit si Afaceri Maritime 2014 – 2020;
- Hotărârea Guvernului nr. 30/2017 privind organizarea și funcționarea Ministerului Agriculturii si Dezvoltării Rurale, cu modificările și completările ulterioare;
- Ordonanta de Urgenta a Guvernului nr. 23/2008 privind pescuitul si acvacultura aprobata prin LEGE nr. 317 din 13 octombrie 2009, cu modificarile si completarile ulterioare;
- Legea nr.31/1990 a societăților comerciale, cu modificările si completările ulterioare;
- Hotărârea Guvernului nr.347/2016 privind stabilirea cadrului general de implementare a operațiunilor cofinanțate din Fondul European pentru Pescuit și Afaceri Maritime prin Programul Operațional pentru Pescuit și Afaceri Maritime 2014 – 2020.
- Ordinul ministrului agriculturii și dezvoltării rurale nr. 106/20.04.2017 privind modificarea si completarea Ordinului ministrului agriculturii si dezvoltarii rurale nr. 816/24.05.2016 privind aprobarea Listei detaliate cu cheltuielile eligibile pentru operațiunile finanțate în cadrul Programului Operațional pentru Pescuit si Afaceri Maritime 2014 – 2020;
- Ordinul Ministrului Fondurilor Europene nr. 1284/2016 privind aprobarea Procedurii competitive aplicabile solicitantilor/ beneficiarilor privati pentru atribuirea contractelor de furnizare, servicii sau lucrari finantate din fonduri europene, cu modificările şi completările ulterioare;
- Legea 15/1990 privind reorganizarea unitatilor economice de stat ca regii autonome si societati comerciale, actualizata;
- Ordonanţei de urgenţă a Guvernului nr. 23/2008 privind pescuitul şi acvacultura;
- Legea nr. 98/2016 privind achizițiile publice
- Hotărârea nr. 395/2016 pentru aprobarea Normelor metodologice de aplicare a prevederilor referitoare la atribuirea contractului de achiziție publică/acordului-cadru din Legea nr. 98/2016 privind achizițiile publice
- Legea nr. 52/2003 privind transparența decizională în administrația publică.
- Legea nr. 49/2011 pentru aprobarea Ordonanţei de urgenţă a Guvernului nr. 57/2007 privind regimul ariilor naturale protejate, conservarea habitatelor naturale, a florei şi faunei sălbatice;
- Ordonanța de Urgență a Guvernului nr. 66/2011 privind prevenirea, constatarea și sancționarea neregulilor apărute în obținerea și utilizarea fondurilor europene și/sau a fondurilor publice naționale aferente acestora, cu modificarile si completarile ulterioare;
- Hotărârea Guvernului nr. 875/2011 pentru aprobarea Normelor metodologice de aplicare a prevederilor Ordonanţei de urgenţă a Guvernului nr. 66/2011 privind prevenirea, constatarea şi sancţionarea neregulilor apărute în obţinerea şi utilizarea fondurilor europene şi/sau a fondurilor publice naţionale aferente acestora, cu modificarile si completarile ulterioare;

ASOCIAȚIA GRUPUL LOCAL DE PESCUIT LOTRU-OLT MIJLOCIU C.U.I.: 36500236 DRAGOSLAVELE

- Hotărârea Guvernului nr. 907/2016 privind etapele de elaborare și conținutul-cadru al documentațiilor tehnico-economice aferente obiectivelor/proiectelor de investiții finanțate din fonduri publice.
- HOTARÂRE nr. 79 din 27 februarie 2017 pentru modificarea si completarea art. 15 din Hotarârea Guvernului nr. 907/2016 privind etapele de elaborare si continutul-cadru al documentatiilor tehnico-economice aferente obiectivelor/proiectelor de investitii finantate din fonduri publice;
- Ordinul ministrului agriculturii si dezvoltarii rurale nr.208/13.03.2018 privind aprobarea schemei de ajutor de minimis „Sprijin pentru punerea în aplicare a strategiilor de dezvoltare locală plasate sub responsabilitatea comunității", aferentă Programului Operațional pentru Pescuit şi Afaceri Maritime 2014-2020;
- Ordonanta de urgenta a Guvernului nr. 77/2014 privind procedurile nationale in domeniul ajutorului de stat, precum si pentru modificarea si completarea Legii concurentei nr. 21/1996, aprobata cu modificari si completari prin Legea nr. 20/2015, cu modificarile ulterioare
- H.G. nr. 929/2014 privind aprobarea Strategiei Nationale de Cercetare, Dezvoltare si Inovare 2014- 2020;
- Legea nr. 64/1991 privind brevetele de inventie, republicata, cu modificarile ulterioare;
- Regulamentul de aplicare a Legii nr. 64/1991 privind brevetele de inventie cu modificarile si completarile ulterioare;
- Legea nr. 83/2014 privind inventiile de serviciu cu modificarile si completarile ulterioare;
- Legea nr. 84/1998 privind marcile si indicatiile geografice, republicata 2014 cu modificarile si completarile ulterioare;
- O.G. nr. 57/2002 privind cercetarea stiintifica si dezvoltarea tehnologica cu aprobata prin Legea nr. 324 din 8 iulie 2003;
- Legea nr. 129/1992 privind protectia desenelor si modelelor industriale, republicata, cu modificarile si completarile ulterioare;
- Regulamentul de aplicare a Legii nr. 129/1992 privind protectia desenelor si modelelor industriale, republicata, cu modificarile si completarile ulterioare;
- Legea nr. 8/1996 privind dreptul de autor si drepturile conexe, cu modificarile si completarile ulterioare;
- Legea nr. 350/2007 privind modelele de utilitate cu modificarile si completarile ulterioare.
- Hotărârea nr. 583/2015 pentru aprobarea Planului Național de Cercetare - Dezvoltare și Inovare pentru perioada 2015-2020;
- Manualul de la Oslo, ediția a-III-a cu modificările și completările ulterioare;
- Strategia Naţională de Cercetare, Dezvoltare şi Inovare 2014- 2020
- Ordinul Ministrului Agriculturii și Dezvoltării Rurale nr. 772/2007 privind criteriile de recunoaștere a organizațiilor de producători din sectorul pescuitului și acvaculturii;

ASOCIAȚIA GRUPUL LOCAL DE PESCUIT LOTRU-OLT MIJLOCIU C.U.I.: 36500236 DĂEȘTI-VÂLCEA

540

6.3 Alte documente relevante

- Strategia de Dezvoltare Locala Integrata pentru Asociatia Grupul Local de Pescuit „Lotru Olt Mijlociu"
- Programul Operațional pentru Pescuit si Afaceri Maritime 2014-2020;
- Regulamentul de Organizare şi Funcționare a Asociatiei Grupul Local de Pescuit „Lotru Olt Mijlociu";
- Regulamentul Intern al Asociatiei Grupul Local de Pescuit „Lotru Olt Mijlociu";
- Fișe post Asociatie;
- Contract de finanțare nerambursabilă nr.50/30.03.2017;
- Instrucțiuni ale DGP AMPOPAM;
- Ghiduri Masurile 1, 2 şi 3 cu anexele aferente
- Ghidul pentruFLAG-uri în vederea implementării SDL pentru pescuit

7. Definiții si abrevieri utilizate în prezenta procedură

7.1 Definiţii ale termenilor

Nr. crt.	Termenul	Definiția
1.	Autoritatea de Management pentru POPAM - Direcția generală pescuit	Autoritate din cadrul MADR desemnată și responsabilă pentru gestionarea POPAM 2014-2020.
2.	Programul Operaţional pentru Pescuit și Afaceri Maritime	Document aprobat de CE, elaborat de România, care conţine o strategie de dezvoltare şi un set de priorităţi şi măsuri, pentru a fi implementate cu finanţare din FEPAM.
3.	Prioritatea Uniunii	Una din prioritățile unui program operaţional, cuprinzând un grup de măsuri legate între ele şi care au obiective măsurabile specifice.
4.	Ghidul solicitantului	Document elaborat de Autoritatea de management prin care se informează potenţialii beneficiari cu privire la condiţiile şi modalitatea de acordare a unui sprijin public din Fondul european pentru pescuit şi afaceri maritime pentru fiecare măsură din cadrul POPAM 2014-2020.
5.	Grup Local de Acţiune pentru Pescuit (FLAG)	Parteneriat al actorilor locali, constituit din diverşi reprezentanţi ai sectorului public, privat şi ai societăţii civile, selectat.
6.	Solicitant	Organizaţie, instituţie sau societate din sectorul public sau privat, întreprinderi individuale/întreprinderi familiale (OUG nr. 44/2008) care depun(e) o cerere de finanţare în vederea finanţării în cadrul POPAM 2014-2020.

7.	Cerere de finanţare	Formular completat de către solicitant, în vederea obţinerii finanţării prin POPAM 2014-2020.
8.	Valoarea totală a proiectului	Totalul cheltuielilor eligibile şi neeligibile necesare pentru realizarea proiectului.
9.	Cheltuieli eligibile	Cheltuieli efectuate de beneficiar, aferente operaţiunilor finanţate din FEPAM, care pot fi finanţate atât din contribuţia financiară a UE, cât şi din cofinanţarea publică şi/sau cofinanţarea privată, conform reglementărilor legale ale UE şi naţionale în vigoare privind eligibilitatea cheltuielilor.
10.	Cheltuieli neeligibile	Cheltuielile efectuate de beneficiar, aferente operaţiunilor finanţate din FEPAM, care nu pot fi finanţate din contribuţia financiară a UE sau din cofinanţarea publică, conform reglementărilor legale ale UE şi naţionale în vigoare privind eligibilitatea cheltuielilor.
11.	Eligibilitate	Suma criteriilor pe care un solicitant trebuie să le îndeplinească în vederea calificării pentru a obţine finanţare prin măsurile finanţate din FEPAM.
12.	Operaţiune	Proiect/ contract/ acțiune, selectat/selectată de Autoritatea de Management, care contribuie la realizarea obiectivelor unei priorități.
13.	Actori Locali	Comunităţi pescăreşti, persoanele care activează în cadrul sectorului pescăresc sau în sectoare conexe, comunităţile locale, organizaţii publice sau private,firme implicate în dezvoltarea zonei (ONG-uri, fundații, asociații, consilii locale, societatea civilă, agenţi economici, etc).
14.	Contract de finanțare	Document juridic încheiat între DGP-AMPOPAM şi solicitantul de finanţare/beneficiarul, prin care se acordă acestuia din urmă asistenţa financiară nerambursabilă aferentă unei operaţiuni în scopul atingerii obiectivelor măsurii din cadrul SDL şi care stabileşte obiectul sprijinului, drepturile şi obligaţiile părţilor, durata de execuţie, valoarea, plata, precum şi alte dispoziţii şi condiţii specifice.
15.	Strategie de dezvoltare locala	Document cadru care defineste scop, obiective, actiuni, valori în legătură cu devoltarea sub aspect economic, social, cultural, turistic etc a unei zone Pescărești.

ASOCIAȚIA GRUPUL LOCAL DE PESCUIT LOTRU-OLT MIJLOCIU C.U.I.: 36500236 DRĂGĂEȘTI-VÂLCEA

16.	Pescar	Orice persoana care practica activitati de pescuit comercial,astfel cum sunt recunoscute de statul membru in cauza
17.	Pista de audit	Document care ofera posibilitatea urmaririi unei tranzactii din momentul initierii pana in momentul in care se raporteaza rezultatele finale – reprezentand trasabilitatea documentelor/operatiunilor
18.	MySMIS	Aplicația electronică dezvoltată de Ministerul Fondurilor Europene împreună cu Serviciul de Telecomunicații Speciale (STS) și se utilizează în mod obligatoriu în vederea depunerii electronice a cererilor de finanțare pentru majoritatea Programelor Operaționale din perioada 2014 – 2020.
19	Ajutorul de minimis	Reprezinta orice masura care indeplineste prevederile Regulamentului (UE) nr. 1407/2013
20	Beneficiar colectiv	Beneficiarul colectiv vizează orice tip de organizaţie din categoria beneficiarilor eligibili cu excepţia celor constituiţi în baza Legii 31/1990 privind societățile comerciale, cu modificările și completările ulterioare; a OUG 44/2008 privind desfășurarea activităților economice de către persoanele fizice autorizate, întreprinderile individuale și întreprinderile familiale, cu modificările și completările ulterioare;
21	Interes colectiv	Acţiunea de reprezentare a voinţei colective, distincta de interesul personal, individual. Proiectul de interes colectiv vizează operatiuni adresate colectivităţii în scopul realizării obiectivelor propuse în SDL. Proiectul de interes colectiv poate fi elaborat/implementat de orice tip de organizaţie din categoria beneficiarilor eligibili, cu excepţia celor constituiţi în baza Legii 31/1990 privind societățile comerciale, cu modificările și completările ulterioare; a OUG 44/2008 privind desfășurarea activităților economice de către persoanele fizice autorizate, întreprinderile individuale și întreprinderile familiale, cu modificările și completările ulterioare.

7.2 Abrevieri ale termenilor

Nr. crt.	Abrevierea	Termenul abreviat
1.	UE	Uniunea Europeana

ASOCIAȚIA GRUPUL LOCAL DE PESCUIT LOTRU-OLT MIJLOCIU C.U.I.: 36500236 DRAGOESTI-VÂLCEA

543

2.	AA	Autoritatea de Audit
3.	AM	Autoritatea de Management
4.	POPAM	Programul Operațional de Pescuit si Afaceri Maritime
5.	MADR	Ministerul Agriculturii si Dezvoltării Rurale
6.	ROF	Regulamentul de organizare și funcționare
7.	RI	Regulament Intern
8.	SDL	Strategie de Dezvoltare Locală
9.	SMIS	Sistemul unic de Management al informatiei
10.	DLRC	Dezvoltare Locală plasată sub Responsabilitatea Comunității
11.	DGP AMPOPAM	Direcția Generala Pescuit Autoritatea de Management pentru Programul Operațional de Pescuit și Afaceri Maritime
12.	FLAG, FLAG LOTRU - OLT MIJLOCIU	Asociatia Grupul Local de Pescuit „Lotru Olt Mijlociu"
13.	POECI	Procedura operaţională de evitare a conflictului de interese
14.	CF	Cererea de finanţare

8. Descrierea activității

8.1 Generalități

Procedura de verificare a conformității administrative si eligibilității cererilor de finanțare distinge activități pe care FLAG-ul urmează sa le realizeze în legătură cu verificarea cererilor prin care se solicita sprijin financiar nerambursabil din POPAM 2014 – 2020 prin Strategia de Dezvoltare Locala Integrata pentru Asociatia Grupul Local de Pescuit „Lotru Olt Mijlociu", în conformitate cu legislația națională și europeana în vigoare.
Procedura de verificare a conformității administrative și eligibilității cererilor de finanțare stabilește activitatile desfășurate la nivelul FLAG.

Formularele generale si Listele de verificare a conformitatii si eligibilitatii pentru proiecte de investitii si proiecte fara investitii specifice masurilor prin care se solicita sprijin financiar nerambursabil sunt anexate la prezentul manual.

8.2 Documente utilizate

8.2.1 Lista și proveniența documentelor utilizate

Nr. Crt.	Denumire	Proveniența
1.	Registru special inregistrare CF	FLAG
2.	Eticheta inregistrare	FLAG
3.	Dispozitie interna numire responsabil evaluare	FLAG
4.	Matricea de inlocuire	FLAG

ASOCIAȚIA GRUPUL LOCAL DE PESCUIT LOTRU-OLT MIJLOCIU C.U.I.: 36500236 DRĂGĂȘANI-VÂLCEA

544

5.	Declaratie evitare conflict de interese	FLAG
6.	Solicitare de înlocuire	FLAG
7.	Pista de audit	FLAG
8.	Lista de verificare a conformității administrative si eligibilității M1, M2, M3	FLAG
9.	Notificare verificare pe teren/confirmarea verificării pe teren	FLAG
10.	Raport de verificare pe teren	FLAG
11.	Notificare de solicitare de informații suplimentare	FLAG
12.	Notificare neconformitate/neeligibilitate	FLAG
13.	Cerere de renunțare la cererea de finanțare	Solicitant
14.	Schema logica POVCE	FLAG
15.	Proces verbal de predare – primire a exemplarului original al cererii de finantare retrase	FLAG
16.	Borderou	FLAG

8.2.2 Conținutul și rolul documentelor utilizate

Registrul special de inregistrare este un document electronic completat de catre responsabilul FLAG care cuprinde numarul de inregistrare din registrul de intrari-iesiri al FLAG, denumirea solicitantului, data si ora primirii cererilor de finantare si confirmarea primirii Dosarului cererii de finantare in termen, in ordinea cronologica primirii acestora.

Eticheta este documentul completat de către responsabilul FLAG, după înregistrarea cererii de finanțare în Registrul special de înregistrare CF, astfel numarul de inregistrare fiind format din **M1/M2/M3/dd/ll/aa/nr/cod** unde M1/M2/M3 – codificarea (numarul) masurii , dd/ll/aa – ziua, luna si anul inregistrarii cererii de finantare, nr- este numarul de inregistrare din registrul special de inregistrare a cererii de finantare, cod-codul corespunzând codului specific FLAG.

Dispozitie interna numire responsabil evaluare este un document completat de catre Managerul FLAG prin care desemneaza expertii care vor evalua cererile din punct de vedere al conformitatii administrative si eligibilitatii;

Matricea de inlocuire este un document prin care sunt inlocuiti responsabilii desemnati in cazul in care acestia sunt in concediul de odihna, concediu medical, invoire, oricare alta situatie care poate duce la aparitia conflictului de interese;

Declarație de evitare a conflictului de interese este documentul asumat de către toate persoanele implicate în verificarea conformității administrative și a eligibilității CF, prin care declară că vor evita orice situaţie sau împrejurare în care interesul personal, direct ori indirect afectează sau ar putea afecta independenţa şi imparţialitatea în luarea deciziilor ori îndeplinirea la timp şi cu obiectivitate a îndatoririlor ce le revin în exercitarea atribuţiilor deţinute;

ASOCIAȚIA GRUPUL LOCAL DE PESCUIT LOTRU-OLT MIJLOCIU C.U.I.: 38500236 BĂLEȘTI - VÂLCEA

545

Solicitare de inlocuire - document prin care responsabilii desemnati solicita inlocuirea din calitatea de evaluator proiecte in procesul de verificare a conformitatii/eligibilitatii/ in cazul in care nu sunt nu intrunite conditiile din Declaratia de evitare a conflictului de interese, confidentialitate si impartialitate;

Pista de audit este documentul completat de către responsabilii FLAG ce cuprinde circuitul cererilor de finantare depuse in cadrul Strategiei de Dezvoltare Locala Integrata pentru Asociatia Grupul Local de Pescuit „Lotru Olt Mijlociu".

Lista de verificare a conformității administrative/eligibilitatii este documentul emis de către responsabilii FLAG implicați în verificarea conformității administrative si a eligibilitatii unei cereri de finanțare depusa de solicitant în cadrul SDL.

Notificarea de verificare pe teren/confirmarea verificării pe teren este documentul emis de către responsabilii FLAG ce vor efectua vizita pe teren. Solicitantul are obligația sa completeze conformarea verificării pe teren si sa o transmită către FLAG.

Notificare neconformitate/neeligibilitate este documentul emis de catre responsabilii FLAG Lotru-Olt Mijlociu implicati in verificarea conformitatii administrative/eligibilitatii a unei CF, transmis solicitantului, prin care acesta este informat asupra declararii neconformitatii/neeligibilitatii cererii de finantare;

Raport de verificare pe teren document emis de catre expertii FLAG Lotru-Olt Mijlociu ca urmare a efectuarii vizitei pe teren.

Notificare de solicitare de informații suplimentare este documentul emis de către responsabilii FLAG implicați in etapa de verificare a conformității si eligibilității unei cereri de finanțare, care este transmis solicitantului in vederea clarificării anumitor aspecte din cererea de finanțare.

Notificare neconformitate/neeligibilitate este documentul emis de către responsabilii FLAG implicați in evaluarea conformității administrative/a criteriilor de eligibilitate a unei CF, transmis solicitantului, prin care acesta este informat asupra declarării neconformității/neeligibibilității cererii de finanțare.

Cererea de renunţare la cererea de finanţare document emis si transmis de către solicitant catre FLAG și/sau DGPAMPOPAM prin care comunică renunţarea la cererea de finanţare, indiferent de faza de verificare și evaluare in care se află.

Proces verbal de predare – primire a exemplarului original al cereri de finanțare retrase, document emis de către responsabilii FLAG, in baza căruia este predat exemplarul original al CF retrasa.

Borderoul de transmitere a documentelor este documentul completat de catre responsabilii desemnati care verifica conformitatea si eligibilitatea cererii de finantare in vederea transmiterii dosarului administrativ catre Managerul FLAG.

ASOCIAȚIA GRUPUL LOCAL DE PESCUIT LOTRU-OLT MIJLOCIU C.U.I.: 36500236 DRĂGĂȘANI-VÂLCEA

546

8.3 Resurse necesare

8.3.1 Resurse materiale

Echipamente informatice, echipamente de birotica;
Mijloace de comunicare: telefon, e-mail, fax;
Mijloace de transport; Aparat foto etc.

8.3.2 Resurse umane

Personalul FLAG, experti externi, conform fiselor de post, ROF, RI.

8.3.3 Resurse financiare

Sunt asigurate conform bugetului de venituri si cheltuieli de functionare al FLAG precum si prin intermediul contractului de finantare nerambursabil nr.50/30.03.2017 incheiat cu MADR prin DGP-AMPOPAM.

8.4 Modul de lucru

Cererile de finanțare destinate obținerii finanțării nerambursabile in cadrul SDL sunt verificate din punct de vedere al conformității administrative si eligibilității pe baza listelor de verificare specifice (POVCE08) pentru fiecare măsura in parte.

FLAG LOTRU-OLT MIJLOCIU va lansa apelul de depunere cereri de finantare prin incarcare in sistemul informatic MySMIS 2014, in conformitate cu instructiunile Manualului de utilizare MySMIS 2014, inclusiv apeluri istorice si prin publicare pe pagina proprie de internet www.flagvalcea.ro, afişare la sediul/punctul de lucru al FLAG si folosind mijloacele de informare mass-media, cu indicarea perioadei de depunere proiecte online (locul, data si ora) conform obiectivelor strategice, a calendarului de implementare prevăzut în SDL. Apelul se adresează actorilor locali sau altor potenţiali beneficiari care propun proiecte ce vor fi implementate in teritoriul eligibil al FLAG LOTRU-OLT MIJLOCIU.

Proiectele slectate prin SDL vor fi depuse la AM POPAM pana la data prevăzută în contractul de finantare nerambursabila.

FLAG-ul va organiza sesiuni închise de depunere a proiectelor pentru fiecare dintre cele trei măsuri din SDL aprobată.
Anunțul de lansare a apelurilor de depunere a proiectelor vor conține următoarele informații:

- Antetul conform normelor de identitate vizuala;
- Denumirea programului operational;
- Prioritatea UE;
- Numarul apelului;
- Masura/Masurile din cadrul SDL pentru care se acorda finantare;
- Codul apelului;
- Data si ora lansarii apelului de depunere proiecte;

ASOCIAȚIA GRUPUL LOCAL DE PESCUIT LOTRU-OLT MIJLOCIU C.U.I.: 36500236 DĂEȘTI - VÂLCEA

547

- Data si ora limita de depunere a proiectelor;
- Alocarea financiara totala aferenta apelului de proiecte;
- Cursul de schimb INFOREURO utilizat
- Modalitatea de depunere a cererilor de finantare;
- Valoarea maxima eligibila aferenta unui proiect;
- Valoarea minima eligibila aferenta unui proiect;
- Informatii suplimentare, inclusiv datele de contact ale FLAG;

Pentru stabilirea cursului de schimb RON-EURO utilizat pentru conversia în EURO se va utiliza cursul de schimb INFOREURO stabilit prin Decizia Directorului General al AMPOPAM.
Aceste informații vor fi prezentate de către FLAG în apelurile de depunere a proiectelor publicate pe pagina de internet a FLAG-ului, pe suport tipărit la sediul/punctul de lucru al FLAG-ului si prin încărcare în sistemul informatic MySMIS. Pentru variantele publicate în presă se vor prezenta variante simplificate ale anunțului de depunere proiecte.

8.4.1 Completarea, depunerea și înregistrarea cererii de finanțare în sistemul informatic MySMIS2014

Completarea cererii de finanțare se face conform prevederilor Ghidului Solicitantului, care va fi disponibil în format electronic, pe site – ul FLAG-ului www.flagvalcea.ro.

În vederea sprijinirii potențialilor aplicanți, FLAG-ul va posta pe pagina web www.flagvalcea.ro, Ghidul Solicitantului care va fi disponibil înainte de lansarea anunțului de depunere proiecte.Termenul pentru depunerea dosarelor cererilor de finanțare este menționat în anunţul de lansare a apelului de depunere proiecte.

Solicitantul, ulterior obținerii de informații, din sursele oficiale și acreditate ale FLAG-ului, completează formularul corespunzator cererii de finanțare si anexeaza documentele prevazute in Ghidul solicitantului.

Modul de completare al cererii de finanțare este prezentat în **Anexa 1** la Ghidul solicitantului, precum și în tutorialele și instrucțiunile aflate pe site-ul Ministerului Fondurilor Europene la adresa http://www.fonduri-ue.ro/mysmis#manuale.

Cererea de finantare va fi inregistrata de catre solicitant prin mijloace electronice on-line in sistemul informatic MySMIS2014, atunci cand aplicatia va permite. Cererea de finantare primeste automat un cod de identificare denumit Cod SMIS. MySMIS2014 inregistreaza data si ora trimiterii cererii de finantare si respinge automat incercarea de depunere a cererii de finantare dupa termenul limita stabilit in anuntul de deschidere a apelului.

Solicitantul are obligatia de a incarca electronic toate formularele si anexele solicitate care vor fi completate in limba romana.Cererea de finanțare va fi completată în limba română, toate câmpurile din cererea de finanţare trebuie completate iar la cele

neaplicabile respectivei cereri se completează menţiunea "nu e cazul", cu excepţia situaţiei când câmpul nu este editabil.

Cererea de finanțare trebuie completata într-un mod clar și coerent pentru a înlesni procesul de verificare a acesteia. În acest sens, se vor furniza informațiile necesare și relevante, prin care va preciza modul în care va fi atins obiectivul proiectului prin activitățile propuse, rezultate preconizate, bugetul propus pentru proiect și modalitatea prin care proiectul contribuie la atingerea obiectivelor Strategiei de Dezvoltare Locala Integrata pentru Asociatia Grupul Local de Pescuit „Lotru Olt Mijlociu". Bugetul cererii de finanțare va fi întocmit în lei, cu două zecimale.

Cererea de finantare, anexele si declaratiile se semneaza electronic de reprezentantul legal al solicitantului.

După înregistrarea în sistemul informatic MySMIS2014, cererea de finanţare este înregistrată de către personalul FLAG desemnat în acest sens, în Registrul special (POVCE 01) de înregistrare a cererilor de finanţare. Numărul de înregistrare al Cererii de finanţare este compus din următoarele cifre:
-Două cifre pentru măsura specifică;
-Şase cifre reprezintă data înregistrării Cererii de finanţare la FLAG Lotru-Olt Mijlociu;
-Patru cifre corespunzătoare fiecărei Cereri de finanţare în registrul de înregistrare a CF
-Două cifre corespunzând codului specific FLAG Lotru-Olt Mijlociu.

Completarea, depunerea si inregistrarea cererii de finantare pe suport hartie la sediul/punctul de lucru al FLAG Lotru-Olt Mijlociu

In cazul in care sistemul informatic MySMIS nu functioneaza, proiectul (Cererea de finantare insotita de anexele aferente si documentele solicitate in Ghidul Solicitantului - Lista documentelor), se va depune pe suport de hârtie, semnat (de către reprezentantul legal sau de către un împuternicit desemnat în acest sens și care trebuie sa prezinte o împuternicire notarială), numerotat pe fiecare pagina scrisă, inclusiv documentele anexe, in 2 exemplare (1 ex. original + 1 copie simpla) + 2 CD. CD-urile vor conține in format editabil (format word) cererea de finanțare, bugetul și anexele financiare (format word/excel), iar în format pdf întreaga documentație.

IMPORTANT!!!

Copia electronică a Dosarului de candidatură, va fi în format PDF, lizibilă și color, salvată ca fișiere distincte cu denumirea conformă cu opisul capitolelor. Scanarea se va efectua după finalizarea dosarului original (paginare, mențiunea „copie conform cu originalul", semnături, etc.), în fișiere format PDF.Pe fața etichetabilă a C.D.-urilor se va menționa numele proiectului și numele Beneficiarului.

Atât cererea de finanțare cât și anexele trebuie sa respecte structura cadru a documentelor conform ghidului solicitantului cu excepția acelor documente a căror structura este reglementată prin acte normative/ administrative. Fiecare pagină scrisă a dosarului ORIGINAL al cererii de finanțare este semnata, stampilata si numerotata în ordine crescătoare de la "1" la "n", iar "n" este numărul total al paginilor din dosarul

549

complet al Cererii de finanțare, inclusiv documentele anexate. Referințele din Opisul dosarului ORIGINAL cererii de finanțare trebuie sa corespundă cu numărul paginii la care se afla documentele din dosarul cererii de finanțare. Ultima pagină a dosarului ORIGINAL al cererii de finanțare conține mențiunea „Acest dosar conține n pagini scrise" și semnătura reprezentantului legal/ împuternicitului.

Dosarul contine cererea de finantare impreuna cu toate documentele solicitate in Ghidul solicitantului conform listei documentelor, intr-un singur dosar/biblioraft (daca e posibil) incât sa nu permita detasarea si/sau inlocuirea documentelor.Termenul pentru depunerea dosarelor cererilor de finantare este mentionat in anuntul de primire proiecte.

ATENȚIE!

Paginile albe nu vor fi numerotate și nici scanate.
Proiectele/aplicatiile vor fi depuse in zile lucratoare, conform programului de lucru al FLAG Lotru-Olt Mijlociu afisat pe site-ul www.flagvalcea.ro,

FLAG-ul va asigura un Registru special pentru înregistrarea cererilor de finanțare. Operațiunea de înregistrare se desfășoară în ziua primirii Cererilor de finanțare.

Responsabilul FLAG verifică dacă documentele din Dosarul de candidatură prezentate în copie în exemplarul „ORIGINAL" sunt copii ale documentelor originale care, conform legislației, rămân în posesia Solicitantului și aplică pe aceste copii ștampila „Conform cu originalul". Totodată, responsabilul, verifică dacă CD-ul atașat Dosarului de candidatură conține, în formă scanată, Dosarul CF complet, cu toate documentele anexate.

Responsabilul care primește Cererea de finanțare o înregistrează în Registrul Special de înregistrare al documentelor (POVCE01).

Numărul de înregistrare al Cererii de finantare este compus din următoarele cifre:

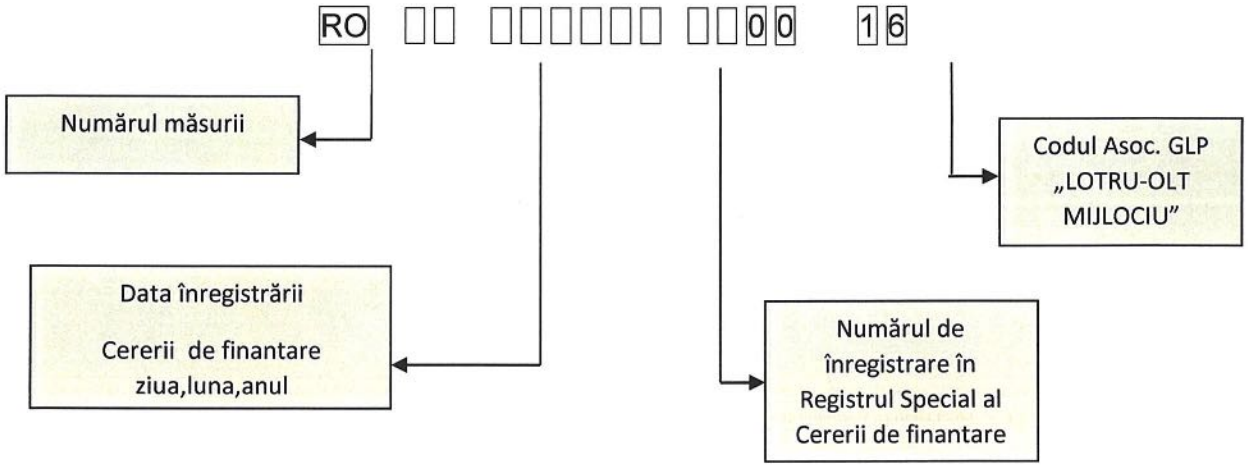

-Două cifre pentru măsura specifică;
-Şase cifre reprezintă data înregistrării Cererii de finanţare la FLAG Lotru-Olt Mijlociu;
-Patru cifre corespunzătoare fiecărei Cereri de finanţare în registrul de înregistrare a CF
-Două cifre corespunzând codului specific FLAG Lotru-Olt Mijlociu.;

Numărul de înregistrare al Dosarului CF este numărul din registrul special înregistrat în ordinea primirii. După înregistrarea cererii de finanțare în Registrul special de înregistrare a CF, este completată eticheta (POVCE02) de către responsabilul desemnat al FLAG. Eticheta conține nr. de înregistrare primit, date despre proiect: titlul proiectului, date despre solicitant, reprezentantul legal, durata de implementare, valoarea eligibila, referințe la prioritate, măsura prin care se solicită finanțarea. Eticheta va fi aplicată pe toate exemplarele depuse.

Responsabilul care primește și înregistrează Cererea de finanțare, înființează dosarul administrativ pentru aceasta și completează Pista de Audit (POVCE07).Termenul pentru înfiinţarea dosarului administrativ este maximum 2 zile lucratoare, după care se iniţiază verificarea conformităţii administrative a documentelor.

Pista de audit (POVCE07) va fi completată după fiecare operaţiune efectuată.

Dosarul administrativ va avea acelaşi număr cu numărul de înregistrare al cererii de finanţare, o copertă si un opis care prezintă structura dosarului si care va fi completat de către responsabilul desemnat (cel care va inregistra cererea de finanțare).Dosarul administrativ va cuprinde toate documentele rezultate in urma inregistrarii, evaluarii, selectiei si, dupa caz, a contestatiei pana la finalizarea tuturor etapelor procedurale.

Documentele vor fi îndosariate în format de hârtie sau electronic (CD), după caz, urmând a fi incluse în dosarul administrativ astfel încât să reflecte succesiunea activităţilor derulate pe parcursul procesului de verificare. Managerul verifică îndosarierea/păstrarea corespunzătoare a documentaţiei pe format de hârtie şi electronic.

8.4.2 Verificarea conformității si eligibilității cererilor de finanțare

Verificarea conformitatii administrative si eligibilitatii cererilor de finantare se va efectua in sistemul informatic MySMIS 2014, conform procedurii de „Evaluare flux scurt" (elaborata de catre MDRAPFE). In cazul in care in sistemul informatic MySMIS nu se poate realiza evaluarea conformitatii administrative şi a eligibilitatii, aferent modulului de verificare a conformitatii administrative si eligibilitatii cererilor de finantare, documentele rezultate in urma verificarilor se vor intocmi pe suport de hârtie.

În acest caz, corespondenţa se va face în scris/e-mail, iar răspunsul corespunzător va fi transmis de solicitant prin poșta electronică de la care solicitantul a primit notificarea, dupa caz.

Conformitatea administrativă și eligibilitatea cererilor de finanțare se realizează "conform principiului celor 4 ochi" de către doi responsabili desemnatii ai FLAG pe baza Listei de verificare a conformității administrative și eligibilității corespunzătoare măsurii. Termenul de verificare a conformității administrative și a eligibilității cererii de finanțare este maximum 5 (cinci) zile lucrătoare/responsabil desemnat de la data

ASOCIAȚIA GRUPUL LOCAL DE PESCUIT LOTRU-OLT MIJLOCIU C.U.I.: 36505236 DĂEȘTI - VÂLCEA

551

înregistrării acesteia. În cazul în care numărul cererilor de finanțare primite în vederea aprobării conformității administrative și eligibilității este mare, termenul de verificare poate fi mărit de către manager, la solicitarea evaluatorilor. Fiecare dintre cei doi completează "Lista de verificare a conformității administrative și a eligibilității", care se atașează dosarului administrativ.

Dacă cel puțin un document menționat la punctul de verificare nr 1 din lista de verificare a conformitatii administrative si eligibilitatii nu respectă formatul tip stabilit în Ghidul solicitantului, documentul nu este destinat solicitantului, documentul are termenul de valabilitate expirat, iar solicitantul nu clarifică elementele menționate în Notificarea de solicitare a informaţiilor suplimentare, cererea de finanțare este declarată neconformă administrativ.

Dacă cel puţin o condiţie de eligibilitate de la punctele de verificare urmatoare nu este îndeplinită, iar în Lista de verificare a eligibilităţii se bifează în coloana NU, atunci cererea de finanţare este declarată neeligibilă.

Personalul care participă la verificarea conformității administrative și eligibilității va semna pentru fiecare cerere de finanțare în parte Declarația de evitare a conflictului de interese (Anexa POECI01). In cazul existenţei unui conflict de interese, se aplică POECI.

În procesul de analiză a conformității administrative și eligibilității unei cereri de finanțare depuse de către un solicitant care a mai depus și altă/alte cerere/cereri de finanțare, iar aceasta/acestea au fost respinse în etapele de verificare administrativă, responsabilii desemnati vor verifica motivele de respingere ale cererii/cererilor de finanțare, în vederea consemnării existenței unui posibil risc cu privire la veridicitatea declarațiilor sau informațiilor prezentate de solicitant în cererea de finanțare.

În cazul în care solicitantul a mai depus cerere/cereri de finanțare, iar aceasta/acestea au fost respinse din motive care privesc veridicitatea declarațiilor/informațiilor prezentate în cererile de finanțare anterioare, responsabilii desemnati vor consemna aceste informații la rubrica Observații din Lista de verificare a conformității administrative și eligibilității.

Responsabilii desemnati ai FLAG pot solicita o singura data informaţii suplimentare, dacă pe parcursul verificărilor de conformitate/eligibilitate se constată că acest lucru este necesar, de asemenea pot solicita clarificări/altor instituții/autorități, în vederea clarificării unor aspecte/documente din cererea de finanțare.

Informaţiile suplimentare se vor solicita de către acestia in scris, iar răspunsul va fi transmis prin poștă la adresa punctului de lucru al asociației sau, prin e-mail la adresa de poștă electronică de la care solicitantul a primit notificarea în cazul proiectelor

ASOCIAȚIA GRUPUL LOCAL DE PESCUIT LOTRU-OLT MIJLOCIU CUI: 36500236 DRĂGĂȘANI - VÂLCEA

552

depuse pe suport hârtie. Timpul de raspuns este de 5 (cinci) zile lucratoare, perioada cu care se va prelungi si evaluarea proiectelor.

Verificarea conformitatii/eligibilitatii se va realiza pe format hartie, inclusiv in SMIS daca se va efectua conexiunea Flag-urilor la SMIS – pe procedura flux scurt. Dacă cel puţin o condiţie de conformitate/eligibilitate nu este îndeplinită, cererea de finanţare este declarată neconformă/neeligibilă.

Evaluatorii vor completa rubrica „observatii" din lista de verificare justificand fiecare criteriu verificat.

Dacă în etapa de verificare a conformității administrative și eligibilității se constată cheltuieli neeligibile pentru care este necesar să se modifice bugetul proiectului, aceștia vor completa la rubrica "Observații" din Lista de verificare a conformității și eligibilității constatările/propunerile cu privire la modificarea bugetului proiectului.
În această etapă, responsabilii FLAG pot cere solicitantului modificarea bugetului proiectului pentru corectarea anumitor erori, precum și în sensul reducerii acestuia, astfel:

- cu valoarea cheltuielilor neeligibile pe care solicitantul le-a încadrat greșit ca eligibile
- cu valoarea cheltuielilor potențial eligibile dar care:
  - ✓ fie nu au legătură directă cu activitățile propuse,
  - ✓ fie nu sunt necesare pentru realizarea proiectului,
  - ✓ fie sunt disproporționate în raport cu obiectivul proiectului.
  - ✓

Daca in urma verificării cererii de finantare, responsabilii desemnati constata ca aceasta nu intruneste conditiile de conformitate administrativa, nu vor verifica criteriile de eligibilitate din lista de verificare a conformităţii si eligibilităţii si vor completa la rubrica Observaţii motivele care au stat la baza neconformităţii administrative

În funcție de obiectivul general/scopul proiectului, (cu constructii montaj sau fara) responsabilii desemnati (evaluatorii) iau hotărârea de a efectua vizita în teren, pentru a se verifica îndeplinirea prevederilor alin. (6) al art. 65 din Regulamentul (UE) NR. 1303/2013, respectiv că operațiunea nu este încheiată în mod fizic sau implementată integral la data depunerii cererii de finanțare.

Pentru proiectele care prevăd investiții cu construcții montaj, se va efectua o vizită în teren la locul de implementare, de către aceiași responsabili desemnati care au realizat verificarea conformității administrative și eligibilității.

Pentru celelalte tipuri de proiecte responsabilii FLAG, justifică dacă este necesară efectuarea vizitei în teren, completând rubrica Observații din cadrul Raportului de verificare pe teren.

553

În termen de 2 (doua) zile lucrătoare de la întocmirea Listei de verificare a conformității administrative și eligibilității, unul dintre responsabili, completează Notificarea vizitei în teren, care este transmisă către solicitant prin e-mail/fax sau prin poștă la adresa de corespondență înscrisă în cererea de finanțare.

Responsabilul legal al solicitantului are obligaţia transmiterii unei confirmări scrise, prin fax/ poştă electronică / poştă / depunere directă, în 2 zile lucrătoare de la data primirii notificării de verificare pe teren.

Dacă condiţiile meteo nu permit realizarea vizitei la locul de implementare a proiectului, aceasta va fi realizată de îndată ce condiţiile o vor permite. Solicitantul va fi notificat în scris de această amânare/nouă programare.

În urma efectuării vizitei în teren, cei doi responsabili FLAG, vor întocmi Raportul de verificare pe teren.

În Raportul de verificare pe teren, responsabilii desemnatii, menţionează data, locul, persoanele întâlnite, (nume şi prenume, funcţia, responsabilitatea în cadrul proiectului) precum şi răspunsurile la întrebările specifice investiţiei propuse prin proiect.

La rubrica de „Observaţii" cei doi responsabili, vor face o scurtă prezentare/apreciere asupra condiţiilor de la amplasamentul investiţiei viitoare, comparativ cu detaliile tehnice şi financiare înscrise în cererea de finanţare.

Timpul alocat întocmirii Raportului de verificare pe teren este de **2 zile lucrătoare** de la data încheierii vizitei.

Raportul de verificare pe teren întocmit de responsabilii desemnati va avea anexate fotografii, (suport CD/hârtie), precum și alte documente solicitate de aceștia la fața locului, în vederea verificării corespondenței datelor şi informaţiilor înscrise în cererea de finanţare şi în anexele tehnice, cu elementele existente pe amplasamentul propus, cu realitatea din teren. Dacă cele constatate la locul de amplasare a investiţiei cu ocazia verificării în teren, nu corespund informaţiilor din cadrul cererii de finanţare, aceasta este declarată neeligibilă.

În termen de 2 (două) zile lucrătoare de la data semnării de către cei doi responsabili ai Raportului de verificare pe teren, acesta este semnat de către managerul de proiect.

După finalizarea verificărilor si aprobarea Listei de verificare a conformității administrative și eligibilității de către managerul de proiect, dacă cererea de finantare întrunește condițiile de eligibilitate, aceasta este repartizată de manager, către cei doi

554

responsabili evaluatori altii decat cei care au efecuat conformitatea si eligibilitatea (interni si/sau externi după caz), unul tehnic și unul economic, în vederea evaluării tehnice și economice a cererii de finanțare. Timpul alocat verificării si aprobării Listei de verificare a conformității administrative și eligibilității de catre managerul de proiect este de 5 zile lucrătoare.

In vederea completarii listei de verificare a eligibilitatii cererii de finantare, Flag-ul va solicita DGP AMPOPAM, printr-o adresa, daca solicitantii sprijinului financiar sunt/nu sunt inscrisi in Registrul debitorilor cu sume neachitate pentru POP/POPAM si/sau in situatii litigioase cu DGP AMPOPAM.

Dupa finalizare FLAG-ul publica pe site-ul www.flagvalcea.ro Listei de verificare a conformității/neconformitatii administrative și eligibilității.

În cazul în care cererea de finanțare este declarată neconformă/neeligibilă se va notifica solicitantul.
Notificarea este intocmita de catre unul din responsabilii desemnati si va fi transmisă solicitantului, în termen de 1 (una) zi lucrătoare de la semnarea acesteia de către Managerul FLAG, prin fax/poștă electronică/poștă cu confirmare de primire la adresa de corespondență din cererea de finanțare.

Prin Notificare, solicitantul este informat asupra rezultatului obținut în etapa de verificare a conformității administrative și eligibilității, precum și posibilitatea de a face contestație.

Solicitantul are dreptul de a contesta rezultatele proceselor de verificare a conformităţii, de verificare a eligibilității privind proiectul propus pentru finanţare.

Contestaţiile, semnate de către solicitant, se depun în termen de maximum 10 zile lucrătoare de la data primirii notificării, dar nu mai târziu de 12 zile calendaristice de la publicarea pe site-ul FLAG-ului a rezultatelor proceselor de verificare a conformităţii, de verificare a eligibilității, privind proiectele propuse pentru finanţare.

Contestaţiile se depun prin poșta, e-mail sau personal la punctul de lucru FLAG situat in mun. Rm Valcea, strada Strandului, nr.8, judetul Valcea..

Orice contestaţie trimisă la o altă adresă decât cea menţionată mai sus sau care nu cuprinde elementele obligatorii, sau care nu este transmisă în termen, nu va fi luată în considerare.

Contestaţia se formulează în scris şi trebuie să cuprindă obligatoriu:

- datele de identificare ale contestatarului: denumire, adresa, numele persoanei care reprezintă contestatorul şi calitatea ei;
- obiectul contestaţiei;
- motivele de fapt şi de drept (dispoziţii legislative naţionale sau ale UE, principii ncălcate).

555

Analiza contestațiilor depuse se va realiza conform prevederilor procedurii privind soluționarea contestațiilor (POSC), în vigoare.

Se va putea depune o noua CF, doar daca sesiunea de depunere mai este deschisa.

După primirea notificării, in situatia in care beneficiarul este de acord cu rezultatul evaluarii, acesta poate transmite FLAG-ului ca nu va face contestatia, astfel incat sa se procedeze la urmatoarea etapa de evaluare a proiectului.

8.5 Încadrarea etapelor procedurii in timp

Etapele din cadrul procedurii de verificare a conformităţii administrative si eligibilităţii cererilor de finanţare sunt următoarele:

- Înregistrarea cererii de finantarea si deschiderea dosarului admninistrativ – 2 zile lucratoare
- Verificarea conformităţii administrative si eligibilităţii cererilor de finanţare; 5 zile lucrătoare/responsabil desemnat de la înregistrarea acesteia in Registrul special al cererilor de finantare
- Notificarea solicitantului cu privire la efectuarea vizitei in teren; 2 zile lucrătoare de la întocmirea Listei de verificare a conformităţii administrative si a eligibilităţii de către responsabilii FLAG;
- Intocmirea raportului de verificare pe teren: 2 zile lucratoare de la data incheierii verificarii pe teren.
- Transmiterea dosarului administrativ catre manager: 2 zile lucrătoare de la data semnării de către cei doi responsabili desemnati a Listei de verificare a conformităţii administrative si eligibilităţii sau a Raportului de verificare pe teren.
- Aprobarea Listei de verificare a conformităţii administrative si eligibilităţii şi a Raportului de verificare pe teren: 5 zile lucrătoare de la primirea documentelor;
- Notificarea solicitantului privind neconformitatea/neeligibilitatea cererii de finanţare: 1 zi lucrătoare de la semnarea acesteia de către manager.

8.6 Excepţii de la procedura

a) Daca in urma verificarii conformitatii administrative si eligibilitatii sunt neclaritati sau se constata discrepante/omisiuni/erori de calcul, se solicita reprezentantului legal al solicitantului, clarificarea/completarea acestora. Aceste clarificari pot fi solicitate o singura data in etapa de verificare a conformitatii administrative si eligibilitatii/aprobare a conformitatii administrative si eligibilitatii in baza unei Notificari de solicitare a informatiilor suplimentare. Solicitantul are obligatia ca in termen de 5 zile lucratoare de la primirea notificarii sa transmita clarificarile solicitate, inclusiv eventualele documente justificative, in caz contrar verificarea cererii de finantare se

556

va efectua doar pe baza documentelor existente. In cazul modificarii bugetului nu vor fi introduse cheltuieli eligibile noi.

b) Daca exista divergente privind statusul cererii de finantare intre responsabilii desemnati ai FLAG Lotru-Olt Mijlociu care au efectuat verificarile, acestea sunt mediate/rezolvate de catre Managerul FLAG. Aceştia reiau procedura de conformitate/eligibilitate si completeaza campul „observatii" punandu-se de acord asupra punctelor divergente, urmand ca cererea de finantare sa parcurga celelalte etape de verificare;

c) Daca exista divergente privind statusul cererii de finantare intre responsabilii desemnati ai FLAG Lotru-Olt Mijlociu care au efectuat verificarile si Managerul FLAG acestea sunt mediate/rezolvate de catre Consiliul Director care emite decizia/optiunea finala, urmand sa fie parcurse celelalte etape de verificare;

d) In cazul in care solicitantul contesta neconformitatea administrativa/neeligibilitatea cererii de finantare se vor aplica prevederile Manualului de procedura al FLAG LOTRU-OLT MIJLOCIU privind solutionarea contestatiilor, in vigoare.

9. Renunţarea la cererea de finanțare

Solicitantii care au depus cereri de finantare in cadrul apelului de depunere cereri de finantare, pot solicita renuntarea la Dosarul de cerere de finantare printr-o cerere depusa la Registratura FLAG (POVCE 13)/registratura MADR/DGAMPOPAM (in functie de momentul solicitarii) si pe platforma electronica MySMIS (daca aceasta este functionala) si aprobata de managerul FLAG/Directorul General al DGAMPOPAM, ceea ce implica intreruperea procesului de analiza a cererii de finantare.

Aceasta este inregistrata in Registrul de inregistrare a documentelor, si are ca si principal obiectiv renuntarea la Cererea de Finantare si restituirea exemplarului Original, daca Cererea de Finantare a fost depusa pe suport de hartie.

Predarea exemplarului se face pe baza unui proces verbal de predare – primire.

Copia Dosarului cererii de finanțare și CD rămân in posesia FLAG-ului pentru arhivare.

10. Responsabilitati și răspunderi în derularea activității

Nr. crt	postul/acțiunea	Președinte	Manager	Responsabili FLAG
1	Lansare apel selectie proiecte	A, Ap	V, Ap	E, Ap, Ah
2	Verificare conformitate administrativă/eligibilitate	-	A, Ap	E, Ap, Ah

A – aprobare, V - verificare, E – evaluare, Ap – aplică, Ah- Arhivează

Dupa efectuarea verificarii conformitatii administrative si eligibilitatii, cererile conforme vor fi transmise la evaluatorii externi pentru etapa de evaluare-selectie.

11. Listă anexe

Nr. anexa	Denumire anexa	Codificare
1.	Registru special inregistrare CF	**POVCE01**
2.	Eticheta inregistrare	**POVCE02**
3.	Dispozitie interna numire responsabil evaluare	**POVCE03**
4.	Matricea de inlocuire	**POVCE04**
5.	Declaratie evitare conflict de interese	**POECI01**
6.	Solicitare de înlocuire	**POECI02**
7.	Pista de audit	**POVCE07**
8.	Lista de verificare a conformității administrative si eligibilității M1, M2, M3	**POVCE08**
9.	Notificare verificare pe teren/confirmarea verificării pe teren	**POVCE09**
10.	Raport de verificare pe teren	**POVCE10**
11.	Notificare de solicitare de informații suplimentare	**POVCE11**
12.	Notificare neconformitate/neeligibilitate	**POVCE12**
13.	Cerere de renunțare la cererea de finanțare	**POVCE13**
14.	Schema logica POVCE	**POVCE14**
15.	Proces verbal de predare – primire a exemplarului original al cererii de finantare retrase	**POVCE15**
16.	Borderou	**POVCE16**

12. Arhivare

Arhivarea se va realiza in conformitate cu prevederile legislaţiei in vigoare si conform prevederilor contractuale.

FLAG are obligatia sa aloce un spatiu destinat arhivarii tuturor documentele referitoare la implementarea proiectelor aprobate spre finantare din POPAM, care trebuie sa fie astfel amenajat incat sa fie asigurata pastrarea in bune conditii a documentelor, sa se evite distrugerea intentionata/accidentala sau sustragerea neautorizata a acestora, pe toata perioada de implementare, cu respectarea legislatiei in materie in vigoare.

FLAG are responsabilitatea, conform contractului de finantare, de a arhiva toate documentele referitoare la implementarea proiectelor aprobate spre finantare din cadrul

POPAM in spatii special amenajate si destinate acestui scop, in conformitate cu legislatia nationala in vigoare.

FLAG este obligat sa arhiveze toate documentele si fisierele informatice privind gestiunea tehnica si financiara a Priectului finantat prin POPAM.

FLAG va informa DGP-AMPOPAM de locul unde sumt arhivate documentele si va permite accesul tuturor organismelor abilitate sa efectueze controale si verificari.
FLAG va pastra documentele atat in format hartie cat si electronic, pana la inchiderea oficiala a Programului.

13. Modificarea manualului de procedura

In situatia in care se constata necesitatea modificarii/completarii procedurii, FLAG-ul poate revizui procedurile operationale, ghidurile aferente masurilor din strategie, ROF-ul, organigrama, fisele de post, ori de cate ori este necesar si justificat, fara a modifica conditiile de eligibilitate si selectie care au condus la selectarea SDL si fara a aduce atingere prevederilor POPAM, reglementarilor specifice nationale si europene in vigoare precum si cu respectarea prevederilor din contractul de finantare nerambursabila.

Reviziile manualului de procedura necesita aprobarea de catre DGP AMPOPAM.

Daca FLAG modifica/completeaza procedurile operationale, aferente SDL, compartimentul/persoana care a generat procedura, va intocmi *Formularul POIS07-Instructiune de lucru privind modificarea/completarea procedurii* care, va fi datata, avizata de Manager proiect si aprobata de Reprezentantul legal.

Instructiunea cuprinde :

Procedura care urmeaza a fi modificata (revizie, editie, cod);

Tip modificare revizuire;

Referinte cu privire la capitolul/ subcapitolul, paragraful si pagina unde sunt efectuate modificarile

Textul original din procedura in vigoare si textul propus prin care se intentioneaza sa se inlocuiasca textul original;

Fundamentarea pentru fiecare propunere de modificare cu referinte exacte privind cauza modificarii.

Procedura modificată va primi revizie nouă si/sau ediţie nouă.

Numarul reviziei va deveni n+1 fata de versiunea anterioara (unde n = nr.versiune anterioara). Numarul editiei ramane neschimbat. Numarul maxim de revizii va fi de trei, dupa care procedurile vor avea o noua editie si revizie 0.

ASOCIATIA GRUPUL LOCAL DE PESCUIT LOTRU-OLT MIJLOCIU C.I.F.: 36500236 DĂESTI - VÂLCEA

Instructiunea de lucru impreuna cu Manualul de procedura modificat si completat, respectiv ghidul solicitantului modificat si completat, vor intra in vigoare la data aprobarii de catre DGP AMPOPAM.

FLAG are obligatia sa posteze pe pagina proprie de internet www.flagvalcea.ro forma acualizata a procedurilor operationale, ghidurilor aferente masurilor din SDL, ROF-ul si alte documente care privesc transparenta activitatii FLAG, dupa primirea aprobarii de la DGP AMPOPAM.

14. Plan de inlocuire a personalului

Înlocuirea personalului se va face conform matricei de înlocuire a personalului (POVCE 04).

15. Cuprins

1. Lista responsabililor cu elaborarea, verificarea și aprobarea ediției sau, după caz, a reviziei prezentei proceduri 2
2. Situația edițiilor și a reviziilor prezentei proceduri 2
3. Lista cuprinzand persoanele la care se difuzeaza editia sau, dupa caz, revizia din cadrul editiei procedurii operationale 2
4. Scopul 2
5. Domeniul de aplicare 3
6. Documente de referință 3
6.1 Legislație UE 3
6.2 Legislație națională 4
6.3 Alte documente relevante 7
7. Definiții si abrevieri utilizate în prezenta procedură 7
7.1 Definiţii ale termenilor 7
7.2 Abrevieri ale termenilor 9
8. Descrierea activității 10
8.1 Generalități 10
8.2 Documente utilizate 10
8.3 Resurse necesare 13
8.4 Modul de lucru 13
8.5 Încadrarea etapelor procedurii in timp 22
8.6 Excepţii 22
9. Renunţarea la cererea de finanțare 23
10. Responsabilitati 23

ASOCIAȚIA GRUPUL LOCAL DE PESCUIT LOTRU-OLT MIJLOCIU C.U.I. 36500396 DAESTI - VALCEA

560

11. Listă anexe 24
12. Arhivare 24
13. Modificarea procedurii 25
14. Plan de inlocuire a personalului 26
15. Cuprins 26

ASOCIAȚIA GRUPUL LOCAL DE PESCUIT LOTRU-OLT MIJLOCIU C.I.F.: 36500236 DĂEȘTI - VÂLCEA

561

Formular POVCE01

ASOCIATIA GRUPUL LOCAL DE PESCUIT “LOTRU-OLT MIJLOCIU”

Programul Operațional pentru Pescuit și Afaceri Maritime 2014-2020

STRATEGIA DE DEZVOLTARE LOCALA INTEGRATA PENTRU ASOCIATIA GRUPUL LOCAL DE PESCUIT “LOTRU-OLT MIJLOCIU”

Măsura .....

Apelul de proiecte nr.....

Termen limită pentru primirea cererilor de finanţare (data şi ora): .....

Nr. Crt.	Număr de înregistrare din registrul de intrări-ieșiri al FLAG	Denumirea solicitantului	Data şi ora primirii cererilor de finanţare	Confirmarea primirii Dosarului cererii de finanţare în termen (Da/Nu)

Numele şi prenumele persoanei responsabile de întocmirea registrului:

Semnătura:

ASOCIATIA GRUPUL LOCAL DE PESCUIT LOTRU-OLT MIJLOCIU C.U.I.: 36500236 DĂEȘTI - VÂLCEA

56.2

Formular POVCE02

ETICHETA ÎNREGISTRARE

UNIUNEA EUROPEANĂ

MINISTERUL AGRICULTURII ȘI DEZVOLTĂRII RURALE

DGP AMPOPAM

POPAM 2014 - 2020

SUSȚINE INIȚIATIVA TA!

GLP LOTRU - OLT MIJLOCIU

Programul Operațional pentru Pescuit și Afaceri Maritime 2014 – 2020

CERERE DE FINANȚARE

Cod SMIS..... **Nr. Înregistrare.....** **(M1/M2/M3/dd/ll/aa/nr/cod)** **(se completează cu numărul alocat din Registrul special înregistrare CF)**	**Înregistrat de către:** **Nume, prenume.....** **Semnătura** **.....**

Prioritatea Uniunii Nr. 4: Creșterea gradului de ocupare a forței de muncă și sporirea coeziunii teritoriale

STRATEGIA DE DEZVOLTARE LOCALA INTEGRATA PENTRU ASOCIATIA GRUPUL LOCAL DE PESCUIT "LOTRU-OLT MIJLOCIU"

Măsura nr. .....

Titlul proiectului : .....

Durata de implementare ....(luni); Valoarea eligibilă.....(lei);

Nr inregistrare proiect FLAG																

Solicitant	Responsabil legal de proiect
Denumire..... Statut juridic ..... Tel/fax..... Email.....	Nume..... Prenume..... Funcție.....

ASOCIAȚIA GRUPUL LOCAL DE PESCUIT LOTRU-OLT MIJLOCIU C.U.I.: 36500236 DĂEȘTI-VÂLCEA

FLAG LOTRU-OLT MIJLOCIU

Formular POVCE03

Dispoziţie internă nr..... din .....

De numire a responsabilului pentru verificarea conformității administrative și a eligibilității proiectelor depuse în cadrul Măsurii.....

În conformitate cu prevederile contractului de finanţare nerambursabilă nr.50/30.03.2017 prin Programul Operațional pentru Pescuit și Afaceri Maritime 2014 – 2020 pentru implementarea Strategiei de dezvoltare locală integrata pentru ASOCIATIA GRUPUL LOCAL DE PESCUIT "LOTRU-OLT MIJLOCIU" și ale procedurii operaționale de verificare a conformității și eligibilității (POVCE),
Începând cu data de ..... se desemnează dna/dl ..... , responsabil pentru verificarea conformității administrative și a eligibilității proiectelor depuse în cadrul Măsurii ..... din cadrul STRATEGIEI DE DEZVOLTARE LOCALA INTEGRATA PENTRU ASOCIATIA GRUPUL LOCAL DE PESCUIT "LOTRU-OLT MIJLOCIU"

Atribuțiile acestuia sunt stabilite în fişa de post.

Data,

Manager FLAG LOTRU-OLT MIJLOCIU
(nume, prenume, semnătura,stampila)

ASOCIAȚIA GRUPUL LOCAL DE PESCUIT LOTRU-OLT MIJLOCIU C.U.I.: 36500236 DĂEȘTI-VÂLCEA

Formular POVCE04

FLAG „LOTRU-OLT MIJLOCIU"

MATRICEA DE ÎNLOCUIRE

În cazul absenței ca urmare a:
- concediului de odihnă,
- concediului medical,
- învoirii,
- oricare alta situaţie care necesita inlocuirea unui membru al FLAG (inclusiv apariţia conflictului de interese)

și ținând cont de:
- asigurarea transparenței in procesul de evaluare a proiectelor
- schema de repartizare a proiectelor pentru personalul FLAG

atribuțiile salariatului vor fi preluate astfel:

(1) In situaţia in care managerul lipseşte si atribuţiile acestuia sunt preluate de managerul de proiect, atribuțiile MP de realizare a verificării "4 ochi" a eligibilităţii solicitanţilor si proiectelor si a verificării "4 ochi" a conformităţii administrative sunt preluate de către AM, desemnat prin decizie interna .

(2) In același timp nu pot lipsi managerul si managerul de proiect, respectiv asistentul manager si specialistul relatii publice;

(3) Managerul inlocuieste oricare angajat;

(4) Personalul se inlocuieste conform tabelului cu responsabilitati prezentat mai jos in baza unei decizii interne emisa de catre manager

Managerul	
Managerul este înlocuit de:	Manager de proiect(MP)
Managerul înlocuiește:	Managerul de proiect(MP) Asistent manager(AM) Specialist relatii publice(SRP)

ASOCIAȚIA GRUPUL LOCAL DE PESCUIT LOTRU-OLT MIJLOCIU C.U.I.: 36500236 DRAGOIEȘTI-VÂLCEA

Tabelul cu responsabilități:

Personal angajat	Înlocuiește	Este înlocuit
AM	SRP	SRP
SRP	AM	AM
MP	AM, SRP, M	M
Manager (M)	AM, SRP, MP	MP

ASOCIAȚIA GRUPUL LOCAL DE PESCUIT LOTRU-OLT MIJLOCIU C.U.I.: 36500236 DĂESTI - VÂLCEA

Formular POECI01

DECLARAŢIA DE EVITARE A CONFLICTULUI DE INTERESE, CONFIDENŢIALITATE ŞI IMPARŢIALITATE

Subsemnatul/subsemnata .....(nume, prenume) în funcția de ..... nominalizat pentru a realiza evaluarea/selecția /soluționarea contestatiaei urmatoarei cereri de finanțare:

Prioritatea Uniunii Nr. 4: Creșterea gradului de ocupare a forței de muncă și sporirea coeziunii teritoriale
Măsura Nr. III. 2: Punerea în aplicare a strategiilor de dezvoltare locală plasate sub responsabilitatea comunității
STRATEGIA DE DEZVOLTARE LOCALA INTEGRATĂ PENTRU ASOCIAȚIA GRUPUL LOCAL DE PESCUIT LOTRU-OLT MIJLOCIU
Măsura nr. .....

Titlul proiectului : .....

NR inregistrare FLAG /COD SMIS																				

Durata de implementare ....(luni); Valoarea eligibilă.....(lei); Fonduri publice.....(%)

Solicitant	**Reprezentant legal**
Denumire..... Tel/fax..... Email	Nume Prenume Funcţie

Având cunoștință de prevederile art. 326 din Codul Penal actualizat și prevederile OUG 66/2011 cu modificările și completările ulterioare, declar pe proprie răspundere:

- Nu acord servicii de consultanță solicitantului;
- Nu dețin părți sociale, părți de interes, acțiuni din capitalul subscris al solicitantului și nu fac parte din consiliul de administrație/organul de conducere ori de supervizare al solicitantului;
- Nu sunt soț/soție, rudă sau afin până la gradul al patrulea inclusiv cu persoane care dețin părți sociale, părți de interes, acțiuni din capitalul subscris al solicitantului care fac parte din consiliul de administrație/organul de conducere sau de supervizare al solicitantului;
- Nu am vreun interes de natură să-mi afecteze imparțialitatea pe parcursul procesului de verificare/evaluare/aprobare a cererii de finanțare.

În cazul în care descopăr în perioada verificării că sunt in incompatibilitate, voi declara aceasta imediat şi voi propune sa fiu înlocuit/ă în verificarea cererii în cauza, în conformitate cu pevederile procedurii operaţionale pentru evitarea conflictului de interese.

Nume și prenume.....
Data.....
Semnătura,

ASOCIAȚIA GRUPUL LOCAL DE PESCUIT LOTRU-OLT MIJLOCIU C.U.I.: 36500236 DĂESTI - VÂLCEA

FLAG „LOTRU-OLT MIJLOCIU"
Nr. înregistrare.....

Formular POECI02

REZOLUȚIE
.....

SOLICITARE DE ÎNLOCUIRE

Subsemnatul/subsemnata.....(nume, prenume) avand functia de ,,,

Formular POVCE07

PISTA DE AUDIT A CERERII DE FINANȚARE

Masura

Nr inregistrare proiect FLAG																				

Denumire proiect:
Denumire solicitant:

Nr. crt.	Activitatea	Instituția	Data intrare	Data ieșire	Întocmit			Documente generate sau completate	Observații
					Nume prenume	Funcția	Semnătura		
1.	Primirea,Înregistrarea Cererii de finanțare	Responsabil FLAG							
2.	Completarea Fisei de verificare a conformitatii administrative a Cererii de finantare	Responsabil desemnat FLAG							
3.	Aprobarea Fisei de verificare a conformitatii administrative	Manager FLAG							
4.	Vizita in teren	Responsabil desemnat FLAG							

ASOCIAȚIA GRUPUL LOCAL DE PESCUIT LOTRU-OLT MIJLOCIU C.U.I.: 36500236 DRAGOEȘTI-VÂLCEA

5.	Completarea Fisei de verificare a conformitatii administrative	Responsabil desemnat FLAG							
6.	Aprobarea Fisei de verificare a criteriilor de eligibilitate	Manager FLAG							
7.	Transmiterea Cererii de finantare pentru evaluare tehnico-financiara	Experti externi							
8.	La finalizarea evaluarii, evaluatorii externi predau Grilele de evaluare, Grilele de punctaj completate si semnate, Raportul de evaluare si Cererile de Finantare responsabilului FLAG	Experti externi							
9.	Selectia cererilor de finantare conform Raportului de selectie	Comisia de selectie FLAG							
10.	Notificare Solicitant cu privire la rezultatele selectiei	FLAG							
11.	FLAG transmite Cererile de finantare, Grilele de evaluare si de punctaj, Raportul de evaluare, Raportul de selectie catre DGP AMPOPAM	FLAG DGP AMPOPAM							

ASOCIAȚIA GRUPUL LOCAL DE PESCUIT LOTRU-OLT MIJLOCIU C.U.I.: 36500236 DRAGOȘEA

12.	Aprobarea Raportului de selectie de catre AMPOPAM	DGP AMPOPAM							
13.	Intocmirea si verificare deciziei de finantare, semnare contract	DGP AMPOPAM							

Formular POVCE08
Anexa 5

LISTA DE VERIFICARE A CONFORMITĂŢII ADMINISTRATIVE ŞI ELIGIBILITĂŢII

Prioritatea Uniunii Nr. 4: Creșterea gradului de ocupare a forței de muncă și sporirea coeziunii teritoriale

STRATEGIA DE DEZVOLTARE LOCALA INTEGRATA PENTRU ASOCIATIA GRUPUL LOCAL DE PESCUIT „LOTRU-OLT MIJLOCIU"
Măsura nr. .....

Titlul proiectului : .....

NR inregistrare FLAG /COD SMIS																				

Durata de implementare ....(luni); Valoarea eligibilă.....(lei); Fonduri publice.....(%)

Solicitant	Reprezentant legal
Denumire..... Tel/fax..... Email	Nume Prenume Funcţie

Nr.	Puncte de verificat	Explicaţii	Rezultatul verificării		
			DA	NU	N/A
		CRITERII CONFORMITATE			
1.	Dosarul cererii de finanţare conţine toate documentele solicitate prin Lista de documente din ghidul solicitantului	- Înregistrarea cererii de finantare s-a efectua online prin completarea tuturor câmpurilor din sistemul informatic MySMIS? - In cazul in care sistemul electronic MySMIS nu este functional Dosarul cererii de finanțare a fost adus la sediul FLAG personal de către reprezentantului legal al solicitantului sau o persoană împuternicită de acesta în termenul stabilit?			

ASOCIAȚIA GRUPUL LOCAL DE PESCUIT LOTRU-OLT MIJLOCIU C.U.I.: 36500236 DĂEȘTI-VÂLCEA

572

		In cazul in care sistemul electronic MySMIS nu este functional Dosarul cererii de finanțare este depus în 2 exemplare (1 ex. original + 2 copie simpla) +2 CD. CD-urile vor conține in format editabil (format word) cererea de finanțare, bugetul și anexele financiare (format excell), iar în format pdf întreaga documentație?			
		Fiecare pagină scrisă a dosarului ORIGINAL al cererii de finanțare este numerotată în ordine crescătoare de la "1" la "n", ","0" fiind opisul iar "n" este numărul total al paginilor din dosarul complet al Cererii de finanțare, inclusiv documentele anexate?			
		Referințele din Opisul dosarului ORGINAL cererii de finanțare corespund cu numărul paginii la care se afla documentele din dosarul cererii de finanțare?			
		Ultima pagină a dosarului ORIGINAL al cererii de finanțare conține mențiunea „Acest dosar conține n pagini scrise" și semnătura reprezentantului legal al solicitantului și ștampila solicitantului?			
		Cererea de finanțare este tehnoredactata în limba română și respectă formatul tip ?			
		Se verifica existența tuturor documentelor solicitate prin Lista de documente din Ghidul solicitantului.(Vezi Lista Verificarea conformității documentelor anexate)			
		Se verifica dacă documentele respectă formatul tip stabilit în Ghidul solicitantului			
		Se verifică dacă documentele sunt destinate solicitantului			
		Se verifică dacă documentele sunt in termenul de valabilitate.			
		Dosarul cererii de finanțare are aplicate ștampila solicitantului și semnătura reprezentantului legal al solicitantului sau a împuternicitului desemnat in acest sens si care trebuie sa prezinte o împuternicire notarială ?			

ASOCIAȚIA GRUPUL LOCAL DE PESCUIT LOTRU-OLT MIJLOCIU C.U.I.: 36500236 DĂEȘTI - VÂLCEA

		Anexa 2-Cererea de finanțare are completate toate câmpurile chiar și cu sintagma „nu se aplică", după caz?			
		Se verifica corectitudinea desemnării reprezentantului legal, conform Certificatului constatator, precum și a datelor din *cererea de finanțare* – secțiunea **Solicitant**			
		Dosarul COPIE al cererii de finanţare este copie a dosarului ORIGINAL?			
		CRITERII ELIGIBILITATE			
2.	Solicitantul se încadrează în categoria solicitanților eligibili?	Se verifica datele înscrise în Certificatul constatator emis de ONRC/ alt document conform legii din care se pot verifica datele de identificare ale organizatiei, Ghidul solicitantului și cererea de finanțare – secțiunea Solicitant -***Date de identificare.*** Pentru SIEG-uri se verifica document juridic prin care sunt stabilite obligatii de interes economic general asa cum este mentionat in schema de minimis. Se verifică Anexa C – Declarația de eligibilitate. Se verifică Anexa E – Declarația de admisibilitate			
3.	Solicitantul își desfășoară activitatea în aria eligibilă ?	Se verifica Certificatul constatator emis Oficiul Registrului Comerțului)/ alt document conform legii din care se pot verifica datele de identificare ale organizatiei, (*se verifică dacă adresa sediului social/punctului de lucru se afla în aria eligibilă a programului, daca este menționat în documentele statutare, iar pentru proiectele fără investiții se verifica daca activitățile propuse se desfașoara în aria eligibila a programului, grupul țintă eligibil, beneficiarii direcți ai proiectului, precum și rezultatele proiectului sunt in aria eligibilă a programului)* Se verifica datele din secțiunea ***Localizare proiect*** din cererea de finanțare			

ASOCIAȚIA GRUPUL LOCAL DE PESCUIT LOTRU-OLT MIJLOCIU C.U.I.: 36500236 DĂEȘTI - VÂLCEA

4.	Solicitantul are în domeniul de activitate codul CAEN care sa reflecte activitatea specifica din proiect? Dacă se incadrează în schema de minimis, codul caen pentru care solicită finanţare se regăseşte în Anexa Lista codurilor caen?Pentru SIEG-uri nu este cazul	Se verifica Certificatul constatator emis de Oficiul Registrului Comerțului)/ alt document conform legii din care se pot verifica datele de identificare şi de activitate a organizatiei.			
5.	Activitățile propuse în Cererea de finanțare se regăsesc în lista activităților eligibile din Ghidul solicitantului aferent măsurii?	Verificați Cererea de finanțare secțiunile **Context, Activități previzionate** dacă sunt conforme cu datele înscrise în Ghidul solicitantului aferente măsurii pe care a fost depus proiectul. În cazul depistării unor activități neeligibile solicitați rectificarea bugetului proiectului și includerea cheltuielilor aferente activităților neeligibile la cheltuieli neeligibile.			
6.	Solicitantul, altul decat organisme de drept public, organizații de producători recunoscute din domeniul pescuitului comercial sau al acvaculturii și asociațiile profesionale de pescari din domeniul pescuitului comercial sau al acvaculturii, recunoscute solicita o intensitate a sprijinului financiar nerambursabil de **90 %**?	Se verifica in Cererea de finanțare si anexele financiare intensitatea / cuantumul spijinului financiar nerambursabil solicitat			

ASOCIAȚIA GRUPUL LOCAL DE PESCUIT LOTRU-OLT MIJLOCIU C.U.I.: 36500236 DĂESTI-VÂLCEA

5/5

7.	Daca raspunsul la intrebarea 6. este DA, Solicitantul demonstreaza modul in care se asigura accesul publicului la rezultatele proiectului si indeplinirea a cel putin unuia dintre criteriile: interes colectiv sau beneficiar colectiv sau caracteristici inovatoare la nivel local, in conformitate cu prevederile Ghidului Solicitantului precum si cele specifice implementării POPAM 2014-2020?	Se verifica daca solicitantul a completat, datat, semnat si atasat la dosarul CF *Anexa - Declaratia privind accesul public (la rezultatele proiectului).* Se verifica daca Solicitantul demonstreaza in cadrul CF/SF/ MJ/PA sau prin documente distincte atasate CF ca se asigura accesul publicului la rezultatele proiectului si indeplinirea a cel putin unuia dintre criteriile: interes colectiv sau beneficiar colectiv sau caracteristici inovatoare la nivel local, in conformitate cu prevederile Ghidului Solicitantului si cele specifice implementării POPAM 2014-2020. In cazul criteriului "***caracteristici inovatoare la nivel local***" se verifica daca solicitantul a anexat la dosarul CF un **Raport de expertiză** conform si autentic, emis de către experții tehnici specializați în inovare și/sau consilierii de proprietate industrială/ intelectuală atestați de către OSIM - Oficiul de Stat pentru Invenții și Mărci și/sau de către Ministerul de Justiție, din care sa rezulte că proiectul prezintă caracteristici inovatoare la nivel local, în conformitate cerințele menționate in Ghidul Solicitantului, precum și prevederile specifice implementării POPAM 2014-2020 Pentru conformitate si autenticitate, se verifică daca expertul care a emis Raportul de expertiza este autorizat (autorizație în vigoare) pentru a desfășura această activitate, respectiv să fie atestați de către OSIM - Oficiul de Stat pentru Invenții și Mărci și/sau de către Ministerul de Justiție.			

ASOCIAȚIA GRUPUL LOCAL DE PESCUIT LOTRU-OLT MIJLOCIU C.U.I.: 36500236 DĂESTI-VÂLCEA

576

8.	Activitatile propuse in Cererea de finantare se regasesc in lista activitatilor eligibile din Ghidul solicitantului aferent măsurii ? Activitățile sunt incluse in Schema de minimis „Sprijin pentru punerea în aplicare a strategiilor de dezvoltare locală plasate sub responsabilitatea comunității"	Se verifica in Cererea de finanțare secțiunile **Context**, **Activități previzionate** sunt conforme cu datele înscrise în Ghidul solicitantului aferente măsurii pe care a fost depus proiectul. Verificați daca activitatile propuse sunt incluse in activitatile enumerate in CAP VI. Activități eligibile, cheltuieli eligibile și cheltuieli neeligibile, Art. 7 (1) art &.1 al Schemei de minimis „Sprijin pentru punerea în aplicare a strategiilor de dezvoltare locală plasate sub responsabilitatea comunității" În cazul depistării unor activități neeligibile solicitați rectificarea bugetului proiectului și includerea cheltuielilor aferente activităților neeligibile la cheltuieli neeligibile. În cazul depistării unor activități neeligibile solicitați rectificarea bugetului proiectului și includerea cheltuielilor aferente activităților neeligibile la cheltuieli neeligibile.			
9.	Daca raspunsul la intrebarea 8. este DA, au fost respectate prevederile Ghidului Solicitantului privind ajutorul de minimis?	Se verifica daca Solicitantul a completat DA in Cererea de finantare la linia ***Sprijinul public va constitui ajutor de minimis***, daca a respectat valoarea maxima a sprijinului financiar nerambursabil, corelat cu Anexa *Declaratia pe propria raspundere a solicitantului privind ajutoarele de minimis*, care trebuie sa fie completata, datata si semnata de Solicitant. Se verifică Anexa C - Declarația de eligibilitate si Anexa G – Declaratia privind incadrarea in IMM/Anexa G2/ dupa caz			
10.	Solicitantul nu se află în proces de insolventa, faliment, lichidare, fuziune, reorganizare.	Se verifică - Certificatul constatator cu informații extinse emis de Oficiul Național al Registrului Comerțului/ declaratia de eligibiliatate Anexa C.			

ASOCIATIA GRUPUL LOCAL DE PESCUIT LOTRU-OLT MIJLOCIU C.I.F.: 36500236 DĂESTI-VÂLCEA

11.	Solicitantul nu este înscris în Registrul debitorilor cu sume neachitate pentru POP/POPAM	Se verifică dacă solicitantul nu este înscris în Registrul debitorilor cu sume neachitate pentru POP/POPAM. *verifică Anexa C Declarația de eligibilitate, precum și Adresa emisă de DG-AMPOP referitoare la registrul debitorilor cu sume neachitate POP/POPAM pentru solicitant (document solicitat de FLAG).*			
12.	Solicitantul nu a înregistrat pierderi (capitaluri negative) în anul anterior Pentru organisme publice nu este cazul.	Se verifică ultimul Bilanţ anual însoţit de contul de profit şi pierdere înregistrat la Administraţia Fiscală sau Declaraţiei speciale privind veniturile realizate în anul anterior depunerii solicitării de finantare înregistrată la Administraţia Financiară conform legislaţiei în vigoare - pentru persoane fizice autorizate (PFA)/ întreprinderi individuale / întreprinderi familiale Se vor accepta bilanțuri negative în cazul în care solicitantul face dovada că situația provine în urma unui proces investițional pentru implementarea unui proiect prin fonduri europene sau proiect finanțat exclusiv din surse proprii sau a suferit din cauza calamităților în ultimii 2 ani, precedenti depunerii Cererii de finanțare. În cazul bilanţurilor negative (capitaluri negative) se vor prezenta copiile Proceselor verbale de calamitate pe ultimii 2 ani (eliberate de organismele abilitate, ex. Comitetul local pentru situaţii de urgenţă) sau documente justificative privind procesul investițional.			
13.	Solicitantul are capacitatea de a implementa proiectul și capacitatea financiară de a asigura contribuția proprie aferentă costurilor eligibile ale proiectului, acoperirea cheltuielilor neeligibile ale proiectului ?	Se verifică Anexa A - Declarația de angajament			

ASOCIAȚIA GRUPUL LOCAL DE PESCUIT LOTRU-OLT MIJLOCIU C.I.F.: 36500236 DĂEȘTI - VÂLCEA

14.	Activitățile pentru care se solicită sprijin financiar nerambursabil în Cererea de finanțare nu au făcut obiectul unei alte finanțări din fonduri publice naționale sau comunitare , în ultimii 5 ani?	Se verifică Anexa B - Declarația pe propria răspundere privind evitarea dublei finanțări.			
15.	Solicitantul respectă principiul egalității de șanse?	Se verifică Anexa D - Declarația privind respectarea principiului egalității de șanse)			
16.	Proiectul respectă limita maximă de 5% din valoarea totală eligibilă a proiectului pentru Cheltuielile de proiectare și asistență tehnică ale proiectului fără construcţii-montaj sau 10% din valoarea totală eligibilă a proiectului cu construcţii-montaj?	Se verifică în Anexa H - Bugetul indicativ al proiectului dacă se respectă limita maximă de 5% sau 10% (după caz) din valoarea totală eligibilă a proiectului pentru Cheltuielile de proiectare și asistență tehnică ale proiectului.			
17.	Pentru proiectele de tip sof(cursuri ,seminarii,instruiri,conferințe,etc) Cheltuielile cu servicii de management de proiect (inclusiv consultanta pentru intocmirea dosarului de finantare)se incadreaza in limita maxima de10% din valoarea totala eligibila a proiectului	Se verificain AnexaH1 –Bugetul indicatival proiectului daca se respecta limitamaximade 10% (dupa caz) din valoarea totala eligibila a proiectului pentru servicii de management de proiect(inclusiv consultanta pentru intocmirea dosarului de finantare)			

ASOCIAȚIA GRUPUL LOCAL DE PESCUIT LOTRU-OLT MIJLOCIU C.U.I.: 36500236 DĂEȘTI-VÂLCEA

579

18.	In cazul proiectelor/ operatiunilor de investitii, conform Art 13 din HG 347/2016, proiectul respectă limita maximă de 2%, respectiv de1 % (după caz) din valoarea totală eligibilă a operațiunii privind plata drepturilor salariale, inclusiv contribuțiile suportate de către angajator și angajat pentru personalul din cadrul echipei de implementare a operațiunii cu construcții –montaj, respectiv fără construcții – montaj?	Se verifică în Anexa H - Bugetul indicativ al proiectului dacă se respectă limita maximă de 2% din valoarea totală eligibilă a măsurii privind plata drepturilor salariale, inclusiv contribuțiile suportate de către angajator și angajat pentru personalul din cadrul echipei de implementare a operațiunii cu construcții –montaj sau de 1% din valoarea totală eligibilă a operațiunii fără construcții –montaj			
19.	Proiectul respectă intensitatea ajutorului public, respectiv respectarea prevederilor regulamentului nr. 508/2014 - art. 95 şi nu depăşeşte valoarea maximă eligibilă precizată în Ghidul Solicitantului?	Se verifică in CF/SF/DALI/MJ/alte documente respectarea procentului de finanţare nerambursabilă prevăzut în Ghidul solicitantului. Se verifica Anexa G Declaratia privind incadrarea in IMM. Se verifica conformitatea și autenticitatea raportului emis de către experții tehnici și/sau consilierii de proprietate industrială/intelectuală atestați de către OSIM - Oficiul de Stat pentru Invenții și Mărci și/sau de către Ministerul de Justiție din care sa rezulte că proiectul prezintă caracteristici inovatoare, după caz la nivel local Se verifică daca expertul este autorizat (autorizație în vigoare) pentru a desfășura a această activitate, respectiv să fie atestați de către OSIM - Oficiul de Stat pentru Invenții și Mărci și/sau de către Ministerul de Justiție. Se verifică Anexa A.1 Declarație pe proprie răspundere privind asigurarea accesului publicului la rezultatele proiectului, acolo este cazul. Se verifică documentele statutare ale solicitantului în vederea stabilirii interesului colectiv sau dacă beneficiarul este colectiv în sensul prevederilor Ghidului solicitantului.			

ASOCIAȚIA GRUPUL LOCAL DE PESCUIT LOTRU-OLT MIJLOCIU C.U.I.: 36500236 DĂESTI - VÂLCEA

580

20.	Solicitantul nu se afla in niciuna dintre situatiile de inadmisibilitate prevazute de art 10 din R508/2014?	Se verifică cazierul judiciar si Anexa E.			
21.	Solicitantul nu a comis fraude in perioada anterioară depunerii solicitării de asistență financiară (conform Convenției privind protejarea intereselor financiare ale Comunităților Europene, constituie fraudă care aduce atingere intereselor financiare ale Comunităților Europene?	Se verifică cazierul judiciar și Anexa C.			
22.	Solicitantul nu este întreprindere aflata in dificultate?	Se verifică Anexa G.2 - Declaratie privind neincadrarea in intreprindere in dificultate			
23.	Solicitantul dovedeste dreptul de proprietate asupra terenului/ imobilului pe care urmează sa realizeze investiția (după caz)?	Se verifică documentele de proprietate (după caz) conform listei de documente din ghidul solicitantului (Punctele 6 si 7) *(Se verifica dacă documentul prezentat face referire la suprafaţa si localizarea investiţiei, se verifica daca solicitantul a prezentat documente care sa certifice dreptul real principal pentru terenul pe care se va realiza investitia).*			
24.	Proiectul se încadrează în perioada maximă de timp pentru implementare stabilită în Ghidul solicitantului	Verificați dacă proiectul se încadrează în perioada maximă de implementare a proiectului.			
25.	In urma verificarii pe teren se constata dacainformatiile din Cererea de finantare sunt conforme cu realitatea din teren.(In cazul investitiilor cu constructii-montaj)	Se verifica Raportul de verificare pe teren ,daca este cazul			

VERIFICAREA CONFORMITATII DOCUMENTELOR ANEXATE

DOCUMENT	**Existenta documentului**		
	DA	NU	N/A

ASOCIAȚIA GRUPUL LOCAL DE PESCUIT LOTRU-OLT MIJLOCIU C.U.I.: 36500236 DĂEȘTI - VÂLCEA

1.	Anexa A - Declarație de angajament Anexa A 1- Declaratie acces rezultate proiect Anexa B - Declaraţie pe propria răspundere privind evitarea dublei finanțări Anexa C - Declaraţia de eligibilitate Anexa D - Declaraţia privind respectarea principiului egalităţii de şanse Anexa E - Declarația privind admisibilitatea cererii Anexa F - Declarație privind nedeductibilitatea TVA Anexa G - Declaraţie privind încadrarea întreprinderii în categoria IMM, după caz Anexa G1 – Declaraţie pe proprie raspundere privind ajutoarele de minimis Anexa G2 - Declaratie privind neincadrarea in intreprindere in dificultate Anexa H - Bugetul indicativ al proiectului (pentru proiecte cu investitii) Anexa H1 – Bugetul indicativ al proiectului (pentru proiectele fără investiții			

ASOCIAȚIA GRUPUL LOCAL DE PESCUIT LOTRU-OLT MIJLOCIU C.I.F.: 36580236 DĂESTI-VÂLCEA

2.	În funcție de specificul investiției se vor depune următoarele seturi de documente: **Pentru solicitanții privați:** **a)Pentru proiectele de investiții care prevad lucrari de constructii montaj** : **Plan de Afaceri** (Anexa 3),Anexe financiare(Anexa 4A),Precizarea ipotezelor(Anexa4B) impreuna cu: **Studiu de fezabilitate** insotit de un Deviz general cu Devize pe obiecte ale investitiei întocmite conform HG 907/2016 **b)în cazul intervențiilor la construcții existente**: **Plan de Afaceri** (Anexa 3) Anexe financiare(Anexa 4A),Precizarea ipotezelor(Anexa4B) impreuna cu: **Documentaţia de avizare a lucrărilor de intervenţii** însoţită de Devizul general şi devizele pe obiect ale investiţiei întocmite conform HG 907/2016. **c) în cazul obiectivelor mixte de investiţii**: **Plan de Afaceri** (Anexa 3) Anexe financiare(Anexa 4A),Precizarea ipotezelor(Anexa4B) impreuna cu **Studiu de fezabilitate**, completat cu elementele specifice din **Documentaţia de avizare a lucrărilor de intervenţii**, însoţit de devizul general şi devizele pe obiect ale investiţiei întocmite conform HG 907/2016 **d) Pentru proiectele de investiții care nu prevăd lucrări de construcții montaj** (proiecte de dotări**): Memoriu justificativ privați (Anexa 4) Plan de Afaceri** (Anexa 3) Anexe financiare(Anexa 4A),Precizarea ipotezelor(Anexa4B) **Pentru solicitanții publici** **a)Pentru proiectele de investiții care prevad lucrari de constructii montaj** : **Studiu de fezabilitate** insotit de un Deviz general cu Devize pe obiecte ale investitiei întocmite conform HG 907/2016 **b)în cazul intervențiilor la construcții existente**: **Documentaţia de avizare a lucrărilor de intervenţii** însoţită de Devizul general şi devizele pe obiect ale investiţiei întocmite conform HG 907/2016. **e) în cazul obiectivelor mixte de investiţii**: **Studiu de fezabilitate**, completat cu elementele specifice din **Documentaţia de avizare a lucrărilor de intervenţii**, însoţit de devizul general şi devizele pe obiect ale investiţiei întocmite conform HG 907/2016 **f) Pentru proiectele de investiții care nu prevăd lucrări de construcții montaj** (proiecte de dotări**): Memoriu justificativ publici (Anexa 4.1)**			

ASOCIAȚIA GRUPUL LOCAL DE PESCUIT LOTRU-OLT MIJLOCIU C.U.I.: 36500236 DĂESTI-VÂLCEA

583

3.	.DOCUMENTE STATUTARE 3.1 **IMM-uri, P.F.A., Î.I, Î. F:** - Certificatul constatator cu informații extinse, emis de Oficiul Registrului Comerțului, eliberat cu maxim 30 de zile înainte de înregistrarea Cererii de finanțare origina - **Certificatul de înmatriculare** eliberat de Oficiul Registrului Comerţului – ***copie.*** - ***Certificat de înregistrare fiscală*** *eliberat de ANAF —* ***copie*** 3.2. **Unități administrativ teritoriale:** - Hotărârea Consiliului Județean/Consiliului Local de constituire,- copie - sentinţa de validare a reprezentantului legal a autorităţii administraţiei publice locale- **copie** 3.3. **Instituții publice/Regii autonome:** - Actele juridice de constituire. **copie** 3.4 **Pentru ONG/Asociații:** - **Extras complet din Registrul asociațiilor și fundațiilor** pentru Asociațiile/ONG-urile înființate conform OG nr. 26/2000, în original, emis cu cel mult 30 de zile înainte de data înregistrării Cererii de finanțare – în original - **Act constitutiv,** împreună cu toate modificările rezultate din hotărârile Adunării generale și ale actelor adiționale, unde este cazul; **copie** - **Statut** împreună cu toate modificările rezultate din hotărârile Adunării generale și ale actelor adiționale, unde este cazul; **Se recomandă anexarea la Cererea de finanțare a unui act constitutiv consolidat (care cuprinde toate modificările efectuate de la înființarea solicitantului, până la depunerea cererii de finanțare). Informațiile din Actul constitutiv consolidat/Actul constitutiv împreună cu toate modificările acestuia, trebuie să corespundă cu informațiile stipulate în Extrasul complet din Registrul asociațiilor și fundațiilor* **copie** - **Hotărârea judecătorească privind constituirea organizatiei,** definită conform Ordonanţei Guvernului nr. 26/2000 cu privire la asociaţii şi fundaţii cu modificările şi completările ulterioare – ***copie***			

ASOCIAȚIA GRUPUL LOCAL DE PESCUIT LOTRU-OLT MIJLOCIU C.U.I.: 36500236 DĂESTI-VÂLCEA

584

	- ***Certificat de înregistrare fiscală*** *eliberat de ANAF –* ***copie*** Pentru organizațiile de producători/ asociatii de pescari din domeniul pescuitului comercial: se va prezenta un document **de recunoaștere** - **Pentru entitatile de tip organizaţii neguvernamentale infiintate in baza altor acte normative** se va prezenta actul juridic de infiintare in copie conform cu originalul precum si actul constitutiv si statutul asa cum este mentionat mai sus, acolo unde este cazul. 3.5 **Pescari autorizați (precum și /sau soț,soție/ copii ai acestora)care sunt constituiți într-o formă juridică (societate, P.F.A., Î.F., I.I., etc.) copie:** - autorizație de pescuit comercial valabilă la data depunerii pentru solicitant sau membru de familie - permis de pescuit comercial valabil pentru solicitant sau membru de familie - certificatul constatator complet emis de Oficiul Registrului Comerţului, eliberat cu maxim 30 de zile înainte de înregistrarea Cererii de finanțare din care să reiasă autorizarea codului CAEN al activității propuse prin proiect 3.6. **Persoanele fizice care lucrează în sectorul pescuitului/acvaculturii (precum și /sau soț,soție/ copii ai acestora)și care sunt constituite într-o formă juridică (societate, P.F.A., I.F., etc.) copie:** - contract de muncă înregistrat în Revisal din care să rezulte calitatea de lucrator în sectorul pescuitului/ acvaculturii; - certificatul constatator complet emis de Oficiul Registrului Comerţului, eliberat cu maxim 30 de zile înainte de înregistrarea Cererii de finanţare din care să reiasă autorizarea codului CAEN al activității propuse prin proiect - autorizație de funcționare valabilă la data depunerii cererii de finanțare, din partea angajatorului, din care să reiasă că societatea activează în sectorul pescuitului/acvaculturii 3.7. Pentru unitățile de acvacultură - Licență de acvacultură **copie** 3.8 **Pentru soț/ soție/ copii ai pescarilor comerciali/ lucratori din sectorul pescuitului/ acvaculturii se vor prezenta in copie conform cu originalul acte de stare civilă (certificate de naștere/ certificate de casatorie)**			

ASOCIAȚIA GRUPUL LOCAL DE PESCUIT LOTRU-OLT MIJLOCIU C.U.I.: 36500236 DĂESTI-VÂLCEA

4	**1. Ultimul Bilanţ anual** însoţit de contul de profit şi pierdere înregistrat la Administraţia Fiscală/dovadă (recipisă) transmitere online, după caz, sau contul de rezultat patrimonial-copie sau **.2. Declaraţia de inactivitate** înregistrată la Administraţia Financiară în cazul solicitanţilor care nu au desfăşurat activitate în anul anterior depunerii Cererii de *Se vor accepta bilanțuri negative în cazul în care solicitantul face dovada că situația provine în urma unui proces investițional pentru implementarea unui proiect prin fonduri europene sau proiect finanțat exclusiv din surse proprii sau a suferit din cauza calamităților în ultimii 2 ani, precedenti depunerii Cererii de finanțare. În cazul bilanţurilor negative (capitaluri negative) se vor prezenta copiile Proceselor verbale de calamitate pe ultimii 2 ani (eliberate de organismele abilitate, ex. Comitetul local pentru situaţii de urgenţă) sau documente justificative privind procesul investițional.-copie* ***Organismele de drept public și Solicitantul înființat în anul depunerii Cererii de finanțare nu prezintă documentele mai sus menționate.**			
5.	**Declaraţia specială privind veniturile realizate în anul anterior depunerii Cererii de finantare** înregistrată la Administraţia Financiară conform legislaţiei în vigoare – pentru persoane fizice autorizate (PFA)/ întreprinderi individuale / întreprinderi familiale (Declarația 200/221).-copie			
6.	**Actele/documentele prin care s-a dobândit dreptul de proprietate asupra activelor pe care se fac investiţiile,** -copie sau Copie legalizată a Contractului de închiriere, superficie sau concesiune, din care să rezulte dreptul de folosinţă asupra clădirilor/terenului/luciu de apă pentru minim 8 ani (cei 8 ani vor acoperi perioada de timp din momentul încheierii contractului si finalizarea monitorizării) în care este stipulat acordul proprietarului/administratorului cu privire la realizarea investiției, *dupa caz* **alt document care sa dovedească** dreptul de folosință asupra clădirilor/terenului/luciu de apă pentru minim 8 ani (cei 8 ani vor acoperi perioada de timp din momentul încheierii contractului si finalizarea monitorizării) în care este stipulat acordul proprietarului/administratorului cu privire la realizarea investiți, sau **Inventarul bunurilor ce aparțin domeniului public** al comunei / comunelor / municipiul consiliului județean, întocmit conform legislației în vigoare privind proprietatea publică și regimul juridic al acesteia, atestatprin Hotărâre a Guvernului şi pub licat în Monitorul Oficial al României (copie după Monitorul Oficial) – pentru instituții publice **copie**			

ASOCIAȚIA GRUPUL LOCAL DE PESCUIT LOTRU-OLT MIJLOCIU C.U.I.: 37500236 DĂESTI - VÂLCEA

7.	**Extrase de carte funciară, în original, emise cu maxim 30 de zile înainte de depunerea Cererii de finanțare,** din care să rezulte că terenurile și imobilele trebuie să fie libere de orice sarcini/interdicţii ce afectează implementarea operaţiunii şi să nu facă obiectul unor litigii având ca obiect dreptul invocat de către potenţialul solicitant, aflate în curs de soluţionare la instanţele judecătoreşti, la momentul depunerii Cererii de finanțare ** **Pentru proiectele care includ doar servicii, cursuri de formare, dotări şi lucrări de construcţie ce nu se supun autorizării nu se solicită extras de carte funciară.*** ***Pentru proiectele care prevăd contribuţie în natură, se vor prezenta extrase de carte funciară, din care să rezulte că terenurile şi imobilele ce fac obiectul contributiei trebuie să fie libere de orice sarcini/interdicţii ce afectează implementarea operaţiunii şi să nu facă obiectul unor litigii având ca obiect dreptul invocat de către potenţialul solicitant, aflate în curs de soluţionare la instanţele judecătoreşti, la momentul depunerii cererii de finanţare.*			
8.	**Copia actului de identitate pentru responsabilul legal de proiect**. (se verifică conținutul și valabilitatea documentelor)			
9.	**Hotărârea Adunării Generale a Asociaţilor /Hotararea Consiliului Local/ Decizie asociat unic sau Hotărârea** pentru persoane fizice autorizate / întreprinderi individuale / membrilor întreprinderii familiale, privind aprobarea investiţiei, emisă conform actelor constitutive ale solicitantului-copie			
10.	**Raportul de evaluare** întocmit de un expert autorizat ANEVAR, independent de solicitant,privind valoarea de piață a terenului/imobilelor care se doresc a fi achiziționate în cadrul proiectului (întocmit cu cel mult șase luni înaintea depunerii Cererii de finanțare), *după caz* **original**			
11.	**Raportul de evaluare** întocmit de un expert autorizat ANEVAR, independent de solicitant, privind valoarea de piața a aportului în natură adus conform art. 69, alin. 1 din Regulamentul (UE) nr. 1303/2013 (întocmit cu cel mult șase luni înaintea depunerii Cererii de finanțare), *după caz* **original**			
12	**Raportul de expertiza tehnică** de specialitate asupra construcțiilor existente - în cazul intervențiilor asupra construcțiilor existente **original**			
13.	**Certificat de urbanism,** în termen de valabilitate, pentru proiecte care prevăd construcții - în copie cu mențiunea "Conform cu originalul" - *dacă este cazul*			
14.	**Pentru echipa de implementare a proiectului** (manager de proiect, responsabil financiar, expert) se vor prezenta următoarele documente: CV-ul în original- model EUROPASS însoțit de Diplome de studii / Diplome de calificare/specializare/ Copie după Carnet de muncă/Adeverință de vechime, în copie conformă cu originalul, *după caz*			

ASOCIAȚIA GRUPUL LOCAL DE PESCUIT LOTRU-OLT MIJLOCIU C.U.I.: 36580236 DĂESTI-GĂLCEA

557

15.	Mandatul de reprezentare, pentru responsabilul de proiect, autentificat prin notariat (duplicatul eliberat de notar), clar și explicit în ceea ce privește perioada și activitățile pentru care este dată împuternicirea – după caz **împuternicire din partea reprezentantului legal pentru depunerea Cererii de Finantare original –dupa caz**			
16.	**Cazierul judiciar al solicitantului** eliberat de inspectoratele de poliţie judeţene valabil la data depunerii cererii de finanțare - **original**			
17.	**Alte documente justificative, după caz (de ex. Pentru incadrarea în intensitatea sprijinului solicitat la 90% - - raport <u>de expertiză emis de către</u>** experții tehnici și/sau consilierii de proprietate industrială/intelectuală atestați de către OSIM - Oficiul de Stat pentru Invenții și Mărci și/sau de către Ministerul de Justiție **<u>din care sa rezulte că proiectul prezintă caracteristici inovatoare la nivel local</u>.)**			
18.	**oferte indicative de preț.** **Ofertele de prețuri care stau la baza estimării valorii achiziției:** **- Provin de la un operator economic care poate fi identificat prin denumire și CUI.** **- Ofertele de prețuri trebuie să fie valabile la data depunerii Cererii de finanțare.**			

Dacă cel puţin un document menționat la punctul de verificare 1, nu respectă formatul tip stabilit în Ghidul solicitantului, documentul nu este destinat solicitantului, documentul are termenul de valabilitate expirat, iar solicitantul nu clarifică elementele menționate în Notificarea de solicitare a informaţiilor suplimentare, cererea de finanțare este declarată **neconformă administrativ**.

Dacă cel puţin o condiţie de eligibilitate de la punctele de verificare 2-25 nu este îndeplinită, iar în Lista de verificare a eligibilităţii se bifează în coloana **NU**, atunci cererea de finanţare este declarată **neeligibilă**.

Observaţii

.....

.....

Nume/ prenume responsabil	Rezultatul verificărilor Cererii de finanţare					Semnătură
	Conformă	*Neconformă*	*Eligibilă*	*Neeligibilă*	*DATA*	
1	☐	☐	☐	☐	.....	
2	☐	☐	☐	☐	.....	

Primul responsabil/evaluator FLAG care efectuează verificarea bifează cu simbolul √ iar al doilea responsabil/evaluator FLAG care efectuează verificarea bifează cu simbolul √√.

Observații Manager de proiect

ASOCIAȚIA GRUPUL LOCAL DE PESCUIT LOTRU-OLT MIJLOCIU C.U.I.: 36500236 DĂEȘTI - VÂLCEA

588

.....
.....

☐ ***APROBAT*** ☐ ***RESPINS***

Manager de proiect:

Nume şi Prenume: .....
Semnătura.....
Data:.....

ASOCIAȚIA GRUPUL LOCAL DE PESCUIT LOTRU-OLT MIJLOCIU C.U.I.: 36500236 DĂEȘTI - VÂLCEA

589

Formular POVCE09
Anexa 5A

Asociatia Grup Local de Pescuit
Lotru-Olt Mijlociu
Nr. de înregistrare.....data.....

În atenţia
Denumirea Solicitantului .....
Adresa Solicitantului.....

NOTIFICARE VIZITĂ ÎN TEREN

Prioritatea Uniunii Nr. 4: Creșterea gradului de ocupare a forței de muncă și sporirea coeziunii teritoriale

STRATEGIA DE DEZVOLTARE LOCALA INTEGRATA PENTRU ASOCIATIA GRUPUL LOCAL DE PESCUIT „LOTRU-OLT MIJLOCIU”
Măsura nr. .....

Titlul proiectului : .....

NR inregistrare FLAG /COD SMIS																				

Durata de implementare ....(luni); Valoarea eligibilă.....(lei); Fonduri publice.....(%)

Solicitant	Reprezentant legal
Denumire..... Tel/fax..... Email	Nume Prenume Funcţie

Stimată Doamnă/Stimate Domn,

Vă facem cunoscut că în data de.....incepand cu orele..... responsabili/evaluatori ai FLAG LOTRU-OLT MIJLOCIU ..... vor efectua o verificare la locul de implementare al proiectului aferent cererii de finanţare cu nr de inregistrare .....

Vă rugăm să desemnaţi un reprezentant al structurii dvs. pentru participarea la efectuarea vizitei pe teren si verificării informaţiilor cuprinse in cererea de finanţare, conform prevederilor cuprinse in Ghidul Solicitantului.

Intocmit

Cu stimă,

Manager FLAG

ASOCIAȚIA GRUPUL LOCAL DE PESCUIT LOTRU-OLT MIJLOCIU C.U.I.: 36500236 DĂESTI - VÂLCEA

Formular POVCE10
Anexa 5B

Asociatia Grup Local de Pescuit
Lotru-Olt Mijlociu
Nr. de înregistrare.....data.....

Raport de verificare pe teren

Prioritatea Uniunii Nr. 4: Creșterea gradului de ocupare a forței de muncă și sporirea coeziunii teritoriale

STRATEGIA DE DEZVOLTARE LOCALA INTEGRATA PENTRU ASOCIATIA GRUPUL LOCAL DE PESCUIT „LOTRU-OLT MIJLOCIU"
Măsura nr. .....

Titlul proiectului : .....

NR inregistrare FLAG /COD SMIS																				

Durata de implementare ....(luni); Valoarea eligibilă.....(lei); Fonduri publice.....(%)

Solicitant	Reprezentant legal
Denumire..... Tel/fax..... Email	Nume Prenume Funcţie

Localizarea proiectului.....

Descrierea situaţiei existente la momentul vizitei pe teren
.....
.....
.....

Observatii:

.....

Verificarile s-au axat pe analizarea si verificarea realitatii informatiilor din cererea de finantare si documentele justificative la locul de implementare al proiectului.

ASOCIATIA GRUPUL LOCAL DE PESCUIT LOTRU-OLT MIJLOCIU C.U.I.: 36500236 DĂEȘTI - VÂLCEA

591

ATENTIE! Argumentaţi la fiecare document solicitat suplimentar necesitatea verificării sau consultarii lui, precum si concluzia desprinsa in urma verificării acestuia.

Nr crt	Obiectul analizei/verificarii	Rezultatul verificării pe teren		
1.	Datele de identificare ale terenului/imobilului unde se va realiza investitia corespund realităţii?	Da	Nu	Nu este cazul
2.	Datele prezentate în Raportul de expertiză/alte rapoarte			
3.	Au fost realizate fotografii la data vizitei pe teren pentru prezentarea situaţiei existente?			
4.	Operaţiunea este încheiată în mod fizic sau implementată integral la data depunerii cererii de finanţare?			
5.	Alte verificări			

În urma verificării pe teren:

☐ **Informaţiile din cererea de finanţare şi documentele justificative corespund realităţii la locul de implementare al proiectului.**

☐ **Informaţiile din cererea de finanşare si documentele justificative corespund realităţii la locul de implementare al proiectului.**

RP1 **RP2**

(Nume, prenume, semnatura, data) ***(Nume, prenume, semnatura, data)***

Aprobat,

Manager de proiect

(Nume, prenume, semnatura)

ASOCIAȚIA GRUPUL LOCAL DE PESCUIT LOTRU-OLT MIJLOCIU C.U.I.: 35500236 DĂEȘTI - VÂLCEA

592

Formular POVCE11
Anexa 10

Asociatia Grup Local de Pescuit
Lotru-Olt Mijlociu
Nr. de înregistrare.....data.....

NOTIFICARE DE SOLICITARE A INFORMAȚIILOR SUPLIMENTARE

(Nume, prenume, semnatura, data)

Prioritatea Uniunii Nr. 4: Creșterea gradului de ocupare a forței de muncă și sporirea coeziunii teritoriale

STRATEGIA DE DEZVOLTARE LOCALA INTEGRATA PENTRU ASOCIATIA GRUPUL LOCAL DE PESCUIT „LOTRU-OLT MIJLOCIU”
Măsura nr. .....

Titlul proiectului : .....

NR inregistrare FLAG /COD SMIS																				

Durata de implementare ....(luni); Valoarea eligibilă.....(lei); Fonduri publice.....(%)

Solicitant	Reprezentant legal
Denumire..... Tel/fax..... Email	Nume Prenume Funcţie

Vă aducem la cunoștință faptul că, în urma verificării efectuate în etapa de conformitate administrativă/eligibilitate/evaluare calitativă/selecție asupra Cererii de finanţare depusă în cadrul sesiunii din luna .....anul..... a rezultat necesitatea clarificării unor subiecte pe care vi le prezentăm în partea I din acest formular.

Va rugăm să completaţi partea a II-a a formularului şi să transmiteti clarificarile catre FLAG Lotru-Olt Mijlociu în maxim 5 zile lucrătoare de la data primirii notificării.

În cazul în care răspunsul dumneavoastră nu ne parvine în termenul menționat sau documentele nu respectă cerinţele sau nu oferă clarificările solicitate, Cererea dumneavoastră de finanţare va fi declarată neconformă/neeligibila/va fi analizata in baza documentelor existente.

Precizăm că documentele transmise nu vor aduce completări și/sau înlocuiri documentelor existente în dosarul cererii de finanțare, iar în cazul modificării bugetului nu vor fi introduse cheltuieli eligibile noi.

Cu stimă,

Manager FLAG

ASOCIAȚIA GRUPUL LOCAL DE PESCUIT LOTRU-OLT MIJLOCIU C.U.I.: 36500236 DĂEȘTI - VÂLCEA

PARTEA I
A se completa de responsabilul FLAG/experti externi/comisia de selectie

Nr. crt.	Referinţa *(document /pct. din doc.)*	Subiecte de clarificat/Document lipsă
1		
2		

Pentru motivarea răspunsului dumneavoastră va rugăm să ataşaţi următoarele documente

1..... în *original / copie cu menţiunea conform cu originalul*
2..... în *original / copie cu menţiunea conform cu originalul*
3..... în *original / copie cu menţiunea conform cu originalul*
4..... în *original / copie cu menţiunea conform cu originalul*

Întocmit:

RP 1 /EXPERT FLAG Lotru-Olt Mijlociu
Nume Prenume:
Semnătura:
Data:

RP 2/EXPERT FLAG Lotru-Olt Mijlociu
Nume Prenume:
Semnătura:
Data:

PARTEA II
A se completa de Solicitant

1. Precizările **Reprezentantului legal** referitoare la solicitările menţionate în Partea I :

Nr. crt.	Referinţa *(document /pct. din doc.)*	Precizări
1		
2		

Declar că sunt de acord cu modificările şi ataşez următoarele documente solicitate:

1..... în *original / copie cu menţiunea conform cu originalul*
2..... în *original / copie cu menţiunea conform cu originalul*

Reprezentant legal

(nume, prenume, semnătura, ştampila, data)

ASOCIAȚIA GRUPUL LOCAL DE PESCUIT LOTRU-OLT MIJLOCIU C.U.I.: 36500236 RÂMNICEȘTI-VÂLCEA

594

Formular POVCE12
Anexa 11

Asociatia Grup Local de Pescuit
Lotru-Olt Mijlociu
Nr. de înregistrare.....data.....

În atenţia
Denumirea Solicitantului .....
Adresa Solicitantului.....

NOTIFICARE CU PRIVIRE LA NECONFORMITATEA / NEELIGIBILITATEA CERERII DE FINANȚARE

Stimată Doamnă/Stimate Domn,

Vă facem cunoscut că cererea dumneavoastra de finantare nerambursabila inregistrata la FLAG LOTRU-OLT MIJLOCIU:

NR inregistrare FLAG /COD SMIS																				

A fost declarata neconforma/neeligibila după verificarea conformitatii administrative si eligibilitatii

Cererea de finanțare a fost declarată *neconformă administrativ/neeligibilă* din următoarele motive:

1) .....
2) .....

În cazul în care doriți să contestați rezultatul verificărilor, contestația se depune prin email/poștă cu confirmare de primire sau personal la punctul de lucru FLAG LOTRU-OLT MIJLOCIU din mun. Rm. Valcea, strada Strandului, nr.8, judetul Valcea, în termen de 10 zile lucrătoare de la data primirii prezentei Notificări, conform procedurii operationale de solutionare a contestatiei. Precizam ca in cazul depunerii unei contestatii nu se pot aduce completari si/sau inlocuiri documentelor existente in dosarul cererii de finantare.

Vă mulțumim pentru interesul pe care îl manifestați în legătură cu Programul Operațional pentru Pescuit și Afaceri Maritime 2014-2020.

Cu stimă,

Manager FLAG

ASOCIAȚIA GRUPUL LOCAL DE PESCUIT LOTRU-OLT MIJLOCIU C.U.I.: 36500236 DĂESTI - VÂLCEA

595

Formular POVCE13

Anexa 14

APROBAT,
Manager/ Director general

FLAG/DGP-AMPOPAM

SOLICITANT.....

SOLICITARE DE RENUNȚARE
la cererea de finanțare

CĂTRE:

Vă rugăm să aprobati renuntarea la cererea de finanțare înregistrată la DGP-AMPOPAM/FLAG cu nr. de înregistrare:

NR inregistrare FLAG /COD SMIS																				

pentru proiectul cu titlul....., înregistrat la FLAG in sesiunea din luna.....anul..... din următorul motiv: _____

Reprezentant legal al solicitantului:

Nume.....

Prenume.....

Semnătura.....

ASOCIAȚIA GRUPUL LOCAL DE PESCUIT LOTRU-OLT MIJLOCIU C.U.I.: 36500236 DĂESTI - VÂLCEA

5/6

SCHEMA LOGICA

Formular POVCE14

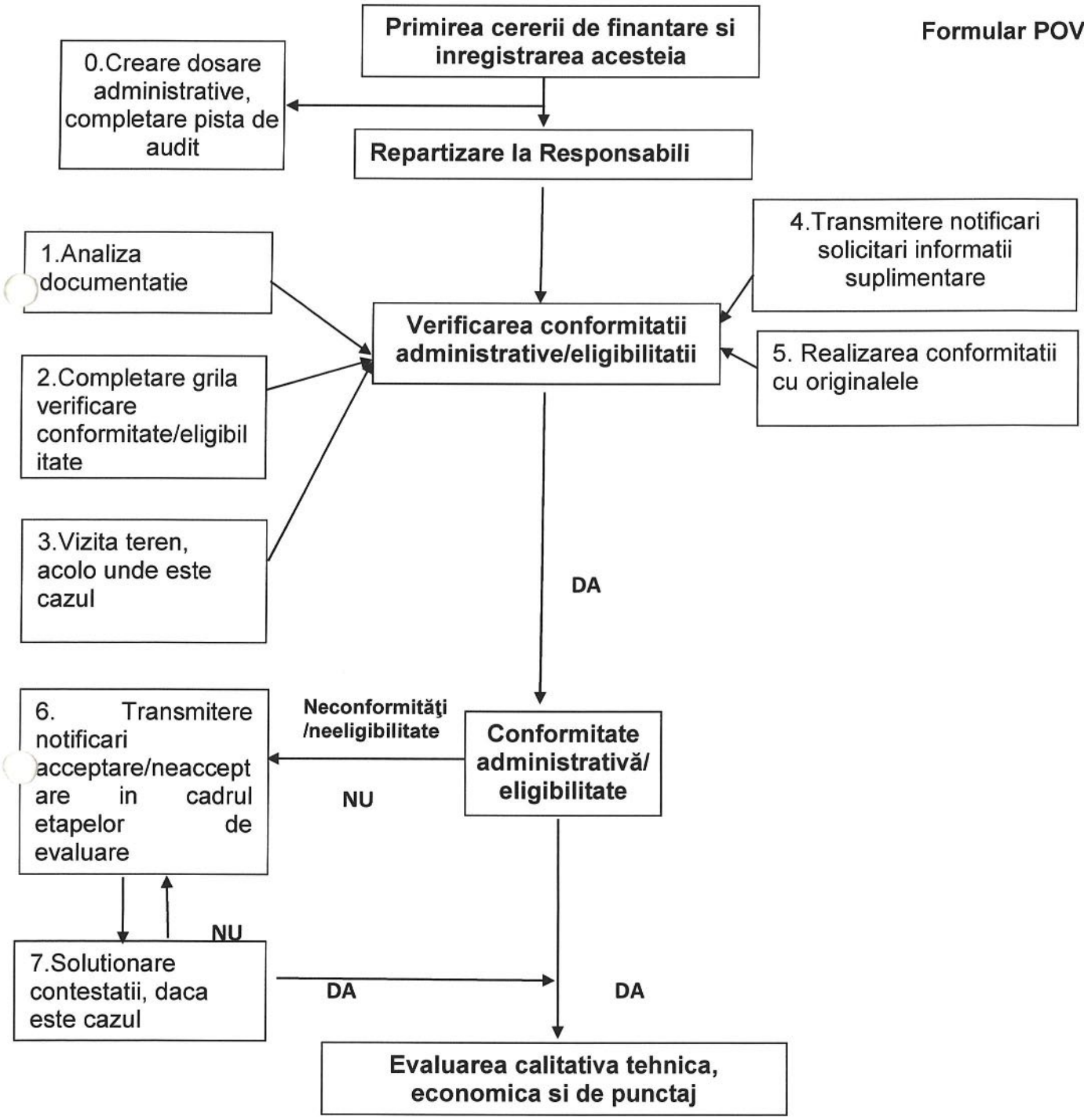

ASOCIAȚIA GRUPUL LOCAL DE PESCUIT LOTRU-OLT MIJLOCIU C.U.I.: 36500236 DĂESTI-VÂLCEA

597

Formular POVCE15

PROCESUL VERBAL DE PREDARE - PRIMIRE A DOCUMENTELOR

Astăzi .....,subsemnata/ul ....., responsabil/a desemnat/a în cadrul Comisiei de Evaluare si Selectie, şi doamna/ul ....., în calitate de reprezentant legal al ..... am procedat, primul la predarea şi al doilea la preluarea exemplarului ORIGINAL al următoarei Cereri de finanţare:

\

Nr. crt.	Nr. Cerere de finanţare	Solicitant	Nr.pagini

Am predat,

Responsabil CES:

Nume Prenume:
Semnătura:
Data:

Am primit,

Solicitant:

Nume Prenume:
Semnătura:
Data:

ASOCIAȚIA GRUPUL LOCAL DE PESCUIT LOTRU-OLT MIJLOCIU C.U.I.: 36500236 DĂESTI - VÂLCEA

598

ASOCIATIA GRUPUL LOCAL DE PESCUIT
LOTRU-OLT MIJLOCIU

Formular POVCE16

BORDEROU

DE TRANSMITERE A DOCUMENTELOR

Nr. de înregistrare :...../ data.....

Compartimentul.....

.....

(nume, prenume, semnătura, data, ştampila-după caz)

Vă transmitem atasat urmatoarele documente:

Nr. crt.	Numărul de înregistrare al documentului	Denumirea documentului
1		
2		
3		
4		
5		

Responsabil FLAG Lotru-Olt Mijlociui

.....

Am predat exemplarele ORIGINAL si COPIE ale Cererilor de finanţare însoţite de dosarele administrative aferente, neconforme/conforme din punct de vedere administrativ şi declarate eligibile din punct de vedere al criteriilor de eligibilitate de către FLAG LOTRU-OLT MIJLOCIU:

.....

(nume, prenume, semnătura, data)

Responsabil FLAG LOTRU-OLT MIJLOCIU

Am primit:

.....

(nume, prenume, semnătura, data)

ASOCIAȚIA GRUPUL LOCAL DE PESCUIT LOTRU-OLT MIJLOCIU C.U.I.: 36500236 DĂESTI - VÂLCEA

599